DocuSign Envelope ID: CDC8D294-B2B4-4437-BE39-E2E3092FFA63

FuturMaster
Deliver Business Performance

Statement of Work (SOW)

Version 3.0

DS
LU

DS
YZ

DocuSign Envelope ID: CDC8D294-B2B4-4437-BE39-E2E3092FFA63

DS LU DS YZ

DocuSign Envelope ID: CDC8D294-B2B4-4437-BE39-E2E3092FFA63

APPROBATION DU DOCUMENT

	Nom	Fonction	Date	Signature
Rédacteur	Xavier Fournier	Directeur de Projet FM		
Vérificateur	Francis Matthia Claudio Dambury	Directeurs de projet Métier et IT		
Approbateur	David Saladin François-Xavier Nioche	Sponsors		

DIFFUSION DU DOCUMENT

Liste de diffusion			
Nom	Organisation	Pour action	Pour information

HISTORIQUE DES MODIFICATIONS

Historique des modifications				
Référence	Date	Modifications	Paragraphes modifiés	Rédacteur

DocuSign Envelope ID: CDC8D294-B2B4-4437-BE39-E2E3092FFA63

Sommaire

1 INTRODUCTION 1

2 DEFINITIONS 2

3 PERIMETRE PROJETS – SERVICES ET LIVRABLES 4

3.1 Contexte et Enjeux 4

3.2 Périmètre fonctionnel global ..... **Error! Bookmark not defined.**

3.2.1. Partie Demande **Error! Bookmark not defined.**

3.2.2. Partie Supply **Error! Bookmark not defined.**

3.3 Allotissement 5

3.4 Domaine d'application - FuturMaster 5

3.5 Documents projet 5

3.6 Stabilité du projet – Critères d'acceptation de modification 5

3.7 Hypothèses de base 5

4 REALISATION D'UN LOT PROJET 7

4.1 Phases Projet 7

4.2 Principes clés de la Méthodologie Projet 7

4.3 Contenu des Phases projet 9

4.3.1. Phase 100: Lancement 9

4.3.2. Phase 200: Analyse – Macro-Processus V0 10

4.3.3. Phase 300: Conception 12

4.3.4. Phase 400 : Réalisation - Prototype 16

4.3.5. Phase 500: Réalisation des interfaces 19

4.3.6. Phase 600: Recette fonctionnelle (UAT) 20

4.3.7. Phase 700: Intégration et documentation technique 23

4.3.8. Phase 800: Tests Bout en Bout 24

4.3.9. Phase 900: Go Live - Mise en production 25

4.4 Projets liés 27

4.5 Versions des Livrables de Paramétrage 27

4.6 Organisation projet 28

4.6.1. Gouvernance 28

4.6.2. Equipe projet FuturMaster 29

4.6.3. Equipe projet Client 31

4.6.4. Contribution des ressources Client 33

4.6.5. Identification des Organes de Décision 34

4.7 Conditions générales 34

4.8 Responsabilités du Client 34

5 MACRO-PLANNING 35

6 PROPOSITION FINANCIERE 36

7 PREREQUIS CLIENT 37

7.1 Prérequis 37

7.1.1. Hardware et Middleware 37

7.1.2. Logiciel Tiers 37

7.1.3. Accès aux locaux du Client 37

7.2 Gestion des ressources 37

8 ANNEXE 1 – PROPOSITION FINANCIERE 39

8.1 Coût des Services ..... **Error! Bookmark not defined.**

8.1.1. Premier lot **Error! Bookmark not defined.**

8.1.2. Coût financier sur le périmètre de ce SOW **Error! Bookmark not defined.**

8.2 Facturation en régie ..... **Error! Bookmark not defined.**

8.3 Prestations complémentaires 43

8.3.1. Options **Error! Bookmark not defined.**

8.4 Frais de déplacement et de vie 44

8.4.1. Frais de déplacement 44

DS DS

DocuSign Envelope ID: CDC8D294-B2B4-4437-BE39-E2E3092FFA63

8.4.2. Processus d'approbation et de suivi 44
8.5 Conditions d'annulation 45
8.5.1. Avant la date de début prévue **Error! Bookmark not defined.**
8.5.2. Pour une régie, après la date de début prévue 45
8.6 Conditions de paiement 45

DocuSign Envelope ID: CDC8D294-B2B4-4437-BE39-E2E3092FFA63

1 Introduction

Le présent « Statement of Work » (**SOW**, "Enoncé des Travaux") comprend les conditions techniques et financières applicables aux Services que FuturMaster doit fournir au Client dans le cadre du Contrat pour le Projet.

Le présent SOW est régi par les modalités et conditions du Contrat dont il fait partie intégrante.

DocuSign Envelope ID: CDC8D294-B2B4-4437-BE39-E2E3092FFA63

2 Définitions

En plus des définitions figurant dans le Contrat, les termes en majuscules utilisés dans le SOW ont le sens indiqué ci-dessous. Dans la mesure où le présent SOW et l'article 1 ou d'autres dispositions du Contrat contiennent des définitions différentes du même terme en majuscule, la définition figurant à l'article 1 ou toute autre disposition de la Contrat prévaudra.

Terminologie	Description
Anomalie	Représente une non-conformité ou dysfonctionnement d'un livrable par rapport aux Spécifications Fonctionnelles et à la performance définie en Annexe B du Contrat alors que l'action des Utilisateurs a été menée dans des conditions normales (c'est-à-dire définies dans la stratégie de recette). La sévérité d'une anomalie est définie en section 4.3.6 « Phase 600 : Recette fonctionnelle (UAT) »
Bénéficiaires	Le Client et toutes les entités juridiques contrôlées ou détenues par celle-ci.
Client	Client du fournisseur de logiciel et services FuturMaster
COPROJ	Comité Projet
COPIL	Comité de Pilotage (Steering Committee)
Date de Démarrage des Services	Date à laquelle FuturMaster débute la fourniture des Services au Client, comme défini dans le Planning détaillé ou notifié par FuturMaster.
Dossier d'Analyse	Ensemble des documents regroupant les Spécifications Fonctionnelles et Spécifications d'Interfaces.
KPI	Key Performance Indicator : Indicateur Clé de Performance. C'est un indicateur qui doit permettre de mesurer le progrès réalisé ou à réaliser pour atteindre un objectif.
Livrables de Paramétrage	Regroupe les configurations et paramétrages réalisés par FuturMaster dans le cadre des Services décrits dans ce SOW.
Lot	Prestations et livrables associés correspondant à un périmètre fonctionnel bien défini
Macro-planning	Chronologie des Phases projet précisant la date de début et la date de fin de chaque Phase
MEP	Mise En Production = Go-Live
Paramètres Métier	Les paramètres métier permettent aux utilisateurs d'ajuster les résultats des calculs réalisés dans l'application FuturMaster : politique de gestion des stocks, délais, méthode de calcul de la saisonnalités, ratio d'éclatement, …
Phase	Représente chacune des Phases décrites dans le chapitre 4
Plan Assurance Qualité (PAQ)	Désigne le document fourni par FuturMaster, en Annexe 2 du Contrat MSA, qui spécifie le plan de communication du projet, les règles de gestion des risques et détaille l'organisation du projet (équipes, conventions de dénomination). Le PAQ est un document projet qui demeure à établir lors de la phase 100 « Lancement »ci-après décrite. Si aucun Plan Assurance Qualité n'est adopté pour le Projet, les références au PAQ dans le présent SOW ne s'appliqueront pas.

DocuSign Envelope ID: CDC8D294-B2B4-4437-BE39-E2E3092FFA63

Terminologie	Description
Plan de Gestion des Risques (PGR)	Recensement des risques potentiels pour le projet et actions envisagées en cas d'occurrence.
Planning détaillé du projet	Liste des tâches projet avec jalons calendaires et Partie responsable
Projet	Représente le projet décrit dans le chapitre 3
Prototype	Fait référence à la configuration du Logiciel FuturMaster, conforme aux Spécifications Fonctionnelles, avec un jeu de données partiel, non interfacé, et accessible à l'équipe projet du Client.
Recette Fonctionnelle	Tests Client visant à s'assurer que la Solution Paramétrée est conforme aux scénarios de test issus des Spécifications Fonctionnelles
Règles Métier	Directives fournies par FuturMaster pour aider le Client à configurer les paramètres métier
Responsabilités	Les responsabilités définies pour chaque Partie se réfèrent aux définitions RACI ci-dessous :
SI	Système d'information du Client
Solution Paramétrée	Logiciel avec l'ensemble des Livrables de Paramétrage
Spécifications Fonctionnelles	Elles décrivent le modèle de données et les processus auxquels les Livrables de Paramétrage devront se conformer et qui devront être validées en fin de Phase de Conception. Les Spécifications Fonctionnelles est le seul document sur la base duquel FuturMaster délivre les Services et configure et livre le Logiciel au Client.
Spécifications d'Interface	Elles décrivent les formats, les noms, les systèmes d'origine, les emplacements et accès réseau, les fréquences des interfaces d'entrée et de sortie.
UAT	User Acceptance Test. Correspond à la Recette Fonctionnelle
Key User	Personne physique participant à la conception, aux opérations de recette et devant assurer la formation des utilisateurs finaux
Utilisateur Finaux	Personne physique utilisant la Solution

DS DS

DocuSign Envelope ID: CDC8D294-B2B4-4437-BE39-E2E3092FFA63

3 Périmètre projets – Services et Livrables

3.1 Contexte et Enjeux

Les éléments suivants sont repris des éléments fournis par Nutrition et Santé dans le RFP.

3.1.1. Contexte

Why should we do the project ?

GPS Project implementation (S&OP process at N&S) with high needs of long-term vision

Current planning system does not answer to operational needs

International organization to be implemented : we need a group tool to support organization

We have different ERP in the group that leads to a lack of global vision

What is around the project (Business evolution, issues, strategic evolution …) ?

Support the company growth

Operations as business partner that generate profit : SC cost direct impact on profit

What is the project coverage ?

Implementation of a planning tool to support business decisions and improve collaboration

3.1.2. Objectifs

- Improve forecasts accuracy to meet consumer satisfaction and increase sales
- Improve Promo management to optimize trade costs
- Improve collaboration between sales & SC thanks to a tool
- Optimization of stock level
- Decrease of PF, RM, packaging destruction costs
- Move from a volume culture to a value driven culture
- Improve velocity in time to market

3.1.1. Périmètre

Demand Planning : standard forecast on short, mid and long term + integration of promotions

Trade Promotion Management/Optimization : plan and manage trade budget, build promo plan, manage customers assortment

S&OP : global picture, scenarios, Demand Review & Supply Review.

Supply planning : Net requirements (DRP), production planning (PDP), distribution planning

3.1.2. Hors périmètre

Scheduling

Operations exécution

Order management and execution

TMS

Procurement : finished goods and raw mat/ pack mat

Budget (Valorization)

DocuSign Envelope ID: CDC8D294-B2B4-4437-BE39-E2E3092FFA63

3.2 Allotissement

L'allotissement est détaillé en annexe 1, et structuré comme suit :

- Module 1a : Demand and S&OP Demand Review
- Module 1c : Trade Promotion and Optimization
- Module 1bis : Roll-out Espagne
- Module 2a : Supply Planning Céréales
- Module 2b : Supply Planning Frais
- Module 3 : S&OP Supply Review

3.3 Domaine d'application - FuturMaster

Les modules suivants de FuturMaster seront mis en place dans ce projet :

- Module FuturMaster Demand Management
- Module FuturMaster Trade Promotion Management & Optimization
- Module FuturMaster Supply Planning
- Module FM Cloud Services

3.4 Documents projet

Les documents suivants sont obligatoirement fournis par FuturMaster dans le cadre du projet et dans le cadre du document « RACI » établi ci-après, pour chacune des phases du projet, sauf dérogation accordée par le Comité de Pilotage.

- Spécifications Fonctionnelles et Spécifications d'Interfaces,
- Comptes rendus des Comités de Pilotage,
- Planning détaillé du projet,
- Plan de Gestion des Risques.

3.5 Stabilité du projet – Critères d'acceptation de modification

Les spécifications relatives aux Services et à l'organisation du Projet seront détaillées dans :

- Le PAQ, pour la dimension organisationnelle, sous réserves que ce document ait été adopté pour le Projet,
- Les Spécifications Fonctionnelles et Spécifications d'Interface, pour la dimension fonctionnelle.

Toute modification apportée au présent SOW (y compris le PAQ) et / ou aux Spécifications (une fois approuvées par les Parties conformément au présent SOW) est considérée comme une modification du projet et doit être assujettie à la procédure de demande de modification définie dans le MSA à l'Annexe (2), en particulier via un formulaire de demande de modification qui doit être approuvé par le Comité de Pilotage.

3.6 Hypothèses de base

En sus des responsabilités du Client, la livraison des Services et des Livrables par FuturMaster, sur la base du Planning Projet et conformément aux conditions financières spécifiées dans ce SOW, est soumise aux hypothèses de base suivantes ainsi qu'aux hypothèses spécifiques énoncées plus loin pour chaque Phase du projet.

DS DS

DocuSign Envelope ID: CDC8D294-B2B4-4437-BE39-E2E3092FFA63

1) Aucun matériel ("hardware") n'est fourni dans le cadre de la prestation de Service. Toute machine serveur, composant réseau ou câblage nécessaire (par exemple pour les connexions électriques et réseau) n'est pas inclus dans la prestation de services. Tout matériel nécessaire à l'utilisation du Logiciel par le Client, i.e. tout matériel faisant partie de l'infrastructure hébergeant la Solution Paramétrée ainsi que celle permettant aux utilisateurs d'accéder à la Solution Paramétrée doit être approuvé par FuturMaster,
2) Toute installation de matériel ou de logiciel tiers est de la responsabilité du Client et doit être conforme aux prérequis fournis par FuturMaster,
3) Les langues de référence pour le projet sont le Français et l'Anglais. Les 2 langues (Français/Anglais) pourront être utilisées tout au long du projet à l'oral, et ce, à l'initiative de N&S.
4) La documentation écrite fonctionnelle, technique, relative au Paramétrage de FuturMaster, ainsi que les supports et compte rendus d'ateliers, de formation, de transfert de compétences et d'instances de décision (ex : Comités de pilotage) seront rédigés en langue Anglaise.
5) La correspondance échangée par FuturMaster et le Client pendant le Projet seront en Français ou en Anglais (selon le choix du client).
6) Il pourra être demandé par N&S de réaliser des réunions dans d'autres langues (ex : italien, espagnol, …). Dans ce cas, l'organisation détaillée de la réunion sera partagée et décidée avec FuturMaster pour définir les modalités de partage des rôles les plus pertinents, les consultants FuturMaster ne parlant pas nécessairement ces langues.
7) La conduite du changement est gérée par le Client.
8) L'équipe projet Client a une parfaite connaissance de toute la chaîne logistique du Client, et fait appel à tout expert métier lorsqu'elle n'a pas les connaissances ou compétences nécessaires,
9) L'équipe projet FuturMaster est autorisée à solliciter les décideurs / le sponsor Le Client avec accord du Directeur Projet en temps opportun pour une prise de décision sur des éléments urgents ou impactant fortement le projet,
10) La formation des Key User sera réalisée par FuturMaster (selon le choix du client, en langue française ou langue anglaise). La formation des utilisateurs finaux sera réalisée par FuturMaster dans le cadre d'un accompagnement renforcé lors du go live, pour chaque mise en production de module FuturMaster.
11) Les prestations de Service de FuturMaster seront effectuées habituellement pendant les horaires de travail, du Lundi au Vendredi, entre 9h00 et 18h00, heure locale (selon site de travail du consultant FuturMaster). Cas particuliers :
    a. Tout travail en dehors de ces horaires est possible mais nécessite l'approbation des Parties.

Tout changement dans les points spécifiques relatifs aux Phases du Projet décrites dans les sections ci-après, et/ou dans les hypothèses de base énumérées ci-dessus, peut entraîner des modifications dans les Services, telle que budget du Projet, et/ou dans le planning Projet. Tout changement de ce type devra être géré conjointement par le Client et FuturMaster.

Les Services et Livrables suivants seront fournis au Client lors de la fourniture du Logiciel FuturMaster.

DS DS

DocuSign Envelope ID: CDC8D294-B2B4-4437-BE39-E2E3092FFA63

4 Réalisation d'un lot/module projet

4.1 Phases Projet

Les Services seront délivrés en différentes Phases : Phase 100 à 900, conformément à la démarche de réalisation par Phase du Projet décrite ci-après.

La fourniture des Services est pilotée par FuturMaster en utilisant la méthodologie d'implémentation de FuturMaster décrite ci-dessous.
Le projet comporte les Phases suivantes :

- 100 – Lancement
- 200 – Analyse
- 300 – Conception et spécifications
- 400 – Réalisation
- 500 – Réalisation des interfaces (par le Client)
- 600 – Recette fonctionnelle (User Acceptance Test - UAT) & Documentation utilisateur
- 700 – Implémentation & Documentation technique
- 800 – Tests Bout en Bout
- 900 – Mise en production (Go Live) - MEP (Préparation, MEP, Assistance)

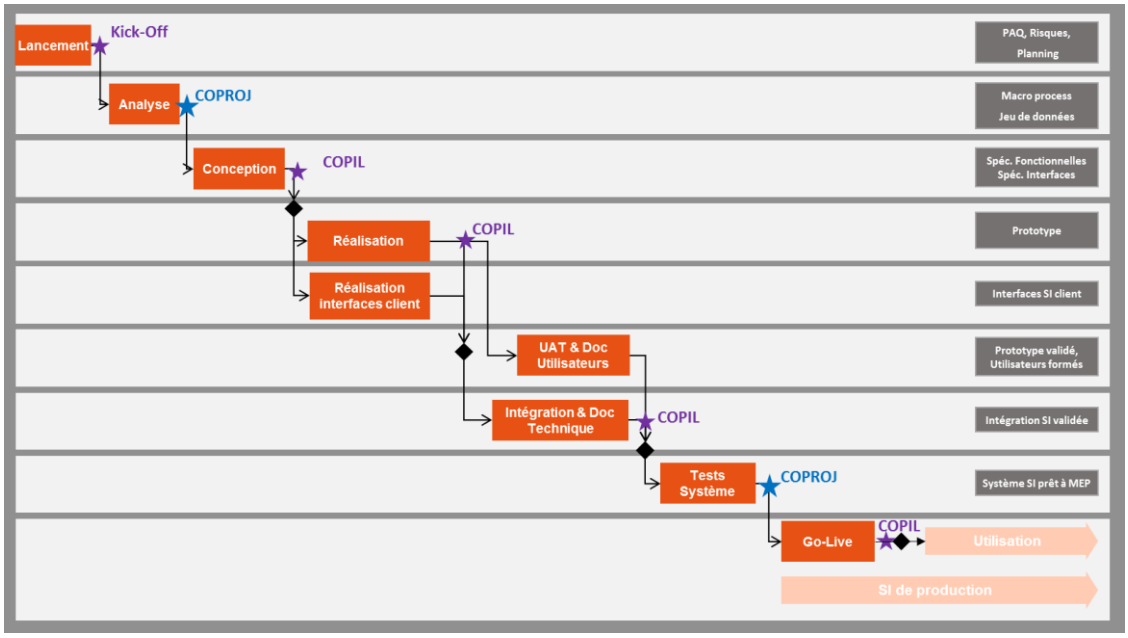

La phase de lancement est la seule phase commune à tous les modules du ~~lots~~ projet.
→Les phases ultérieures peuvent être spécifiques par module.

4.2 Principes clés de la Méthodologie Projet

Les sujets suivants sont précisés dans ce SOW pour chaque Phase du Projet:

- Objectifs,
- Organisation (activités),

DocuSign Envelope ID: CDC8D294-B2B4-4437-BE39-E2E3092FFA63

- Livrables,
- Transfert de connaissance et de compétence (Client vers FuturMaster, FuturMaster vers Client).

La méthodologie projet est basée sur l'ensemble des règles suivantes :

- Le projet se déroule selon une démarche séquentielle,
- La méthodologie projet repose sur la définition de spécifications basées sur des cas d'usage définis conjointement par FuturMaster et le Client.
- Pour chaque module, les règles suivantes doivent impérativement être respectées entre deux Phases consécutives du projet, mais afin de réduire le temps d'exécution, une parallélisation de certaines étapes de réalisation sera rendue possible :
  - La Phase d'Analyse ne peut commencer avant l'obtention du PV de validation de la Phase de Lancement (dont le PV du Plan d'Assurance Qualité)
  - La Phase de Conception ne peut commencer sans validation de la Phase d'Analyse,
  - La Phase de Réalisation pourra être découpée en blocs de réalisation, et il pourra être autorisé d'anticiper un certain nombre de tâches de Réalisation avant la fin de la Conception, afin de paralléliser certaines tâches, et ainsi réduire les contraintes Planning. Ces blocs seront proposés à la fin de la phase d'Analyse. Le dernier bloc de réalisation ne peut cependant pas commencer sans l'obtention du PV de validation de la Phase de Conception (y compris le PV de validation des Spécifications Fonctionnelles et Spécifications d'Interface), L'autorisation à démarrer la réalisation d'un bloc sera donnée en Comité Projet, et ne fera pas l'objet d'un PV de validation.
  - La Phase de Recette fonctionnelle (UAT) ne peut commencer sans validation de la Phase de Réalisation
  - La Phase de Tests Bout en Bout système ne peut commencer sans l'obtention du PV de validation de la Phase de Recette fonctionnelle et la validation de la Phase d'Implémentation et Documentation.
  - La Phase de Mise en Production (MEP) ne peut commencer sans obtention du PV de validation de la Phase de Tests Bout en Bout.
- Le PV final de validation d'une Phase doit être signé dès lors que l'ensemble des activités et des livrables de cette Phase sont validés.
- Quand le PV de validation d'une Phase est signé, les Services fournis par FuturMaster sont définitivement validés par le Client et aucun retour arrière n'est préconisé. Dans le cas où une modification d'une phase déjà validée est approuvée par les Parties, FuturMaster estimera la faisabilité et les impacts potentiels et soumettra un accord mutuel sur et sera considérée en cas les conditions opérationnelles et financières résultant de ce changement.
- Les PV de validation mentionnés ci-dessus sont matérialisés par un document formalisé de PV de réception défini par les deux Parties lors de la Phase de Lancement.

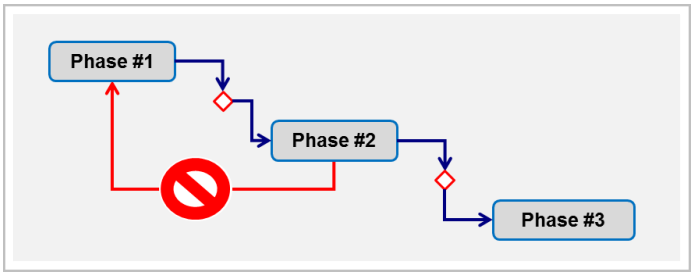

La répartition des rôles et responsabilités est précisé dans la suite du document par un RACI défini comme suit :

DocuSign Envelope ID: CDC8D294-B2B4-4437-BE39-E2E3092FFA63

Code	Rôle	*Qui*
R	Responsable (Responsable)	*Celui qui réalise* *- Les personnes qui réalisent une tâche et qui sont responsable des actions à mener.* *- Le degré de responsabilité de ces personnes est défini par le comité de pilotage- Les Responsabilités peuvent être partagées par plusieurs acteurs au sein de l'équipe projet.*
A	Autorise (Décideurs / Accountable)	*Il s'agit des porteurs et décideurs du projet* *- Ces personnes sont responsables du projet en général et possède l'autorité de décisions* *-Ces personnes ne peuvent être assignées qu'à une seule étape ou activité dont ils portent la responsabilité.*
C	Consultés (Consulted)	*Les référents* *- Les personnes qui doivent être consultées avant qu'une action ou tâche soit entreprise ou lors de prise de décision finale. Toute personne pouvant apporter des éléments fonctionnels, techniques ou organisationnels en tant que référent.* *-Une communication bi directionnelle est conseillée afin d'améliorer la pro activité et la prise de décision sur un sujet.* *- Ce rôle peut être partagé par plusieurs acteurs au sein de l'équipe projet.*
I	Informés (Informed)	*Etre informé* *-Les personnes devant être informées une fois qu'une action ou décision a été prise.* *- Ces personnes peuvent bien sur être nombreuses.*

4.3 Contenu des Phases projet

4.3.1. Phase 100: Lancement

	Préparation	Réunion de lancement	Livrables		
Tâches	Mise en place équipe projet et méthodologie	Présentation / Coordination équipes projet	PAQ	Gestion des risques	Planning

Des tâches importantes de gestion de projet se déroulent durant cette Phase: finalisation des affectations pour l'équipe projet, fourniture du PAQ et du Planning Détaillé Projet par FuturMaster, initialisation du Plan de Gestion des Risques.

Le PAQ décrit le périmètre de la prestation, le plan de communication et les procédures que chaque équipe Projet applique tout au long du projet.

Les ressources sont affectées par chaque Partie et le projet officiellement démarré lors d'une réunion de lancement. Participent à cette réunion non seulement l'équipe projet avec les responsables métier et les utilisateurs clés, mais également les principaux sponsors du projet. Ce lancement permet de souligner l'importance du projet quant aux objectifs métier et le nécessaire engagement des équipes projet et management Client dans le projet.

DocuSign Envelope ID: CDC8D294-B2B4-4437-BE39-E2E3092FFA63

Les activités de FuturMaster et du Client pour cette Phase sont :

Phase	Activité	FuturMaster	Le Client
100 - Lancement	Finalisation de l'organisation projet et de la répartition des rôles	C	A/R
100 - Lancement	Planification des ateliers	R	A/C
100 - Lancement	Première définition du contenu des ateliers	R	A/C
100 - Lancement	Définition de la stratégie de conduite du changement	I	A/R
100 - Lancement	Définition du plan de communication	C	A/R
100 - Lancement	Initialisation du plan de Gestion des Risques Projet	R	A/C
100 - Lancement	Création du Planning détaillé du projet de construction et d'implémentation	A/R	C
100 - Lancement	Finalisation du PAQ et validation du document	R	A/C
100 - Lancement	Préparation de la réunion de Kick-off	C	A/R
100 - Lancement	Réunion de Kick-off	C	A/R

Les livrables pour cette Phase sont :

Phase	Livrable	Réalisé par	Niveau*
100 - Lancement	Plan Assurance Qualité (PAQ)	FuturMaster	CP
100 - Lancement	Plan Projet détaillé	FuturMaster	CP
100 - Lancement	Plan de Gestion des Risques	Le Client	CP

(*) EQP : Equipe Projet
CP : Comité de Pilotage

4.3.2. Phase 200: Analyse – Macro-Processus V0

Objectif

Le but de la Phase d'analyse est de définir et de valider le macro-processus v0 tenant compte des exigences du projet.

Le macro-processus v0 doit être adapté aux besoins de l'entreprise ainsi qu'à l'organisation (maturité, disponibilité) et être intégré au système d'information du Client.

Méthodologie

Pour atteindre cet objectif, les travaux sont réalisés selon l'ordre suivant :

- Formation initiale : initiation aux concepts FuturMaster, pour permettre aux participants à la conception de comprendre la structure technique FuturMaster et comprendre le maquettage qui leur sera présenté dans les ateliers de conception.
- Transfert de connaissance (par le Client)
  - Présentation des enjeux et des objectifs du projet
  - Présentation par le Client du processus courant, de l'organisation, des systèmes et de leurs limites
- Définition du processus métier cible conforme aux enjeux et objectifs projet

DocuSign Envelope ID: CDC8D294-B2B4-4437-BE39-E2E3092FFA63

- Définition des décisions à prendre, et des cas d'usage associés
- Définition du modèle de données nécessaire à la prise de ces décisions,
- Définition d'un jeu de données supportant ce modèle (par FuturMaster)
- Fourniture d'un jeu de données (par le Client)
  - Le Client fournit à FuturMaster le jeu de données requis (extraction du système d'information du Client)
- Définition d'un macro-processus v0 (conjointement)
  - Conception du macro-processus v0 par FuturMaster
  - Validation du macro-processus v0 par le Client
- Résumé des sujets clés et des points à traiter pendant la Phase de Conception
- Validation de la liste des ateliers à mener en Phase de Conception
- Fournir un exemple de chaque spécification d'interfaces, avec un descriptif des règles de gestion de chaque champ pour analyse par Le Client de la disponibilité des données ou des projets liés permettant de les obtenir (ex : lot planification)
- Fournir un exemple de chaque fichier de reprises de données, que les données soient statiques (Client, articles…) ou « dynamiques » (Commandes, historiques…)

Activité – 200 : Analyse macro-processus v0	FuturMaster	Le Client
Formation initiale, Initiation élaborée aux concepts FuturMaster (par FuturMaster)	R	A
Cadrage de l'atelier fonctionnel	R	A/C
Préparations de l'atelier fonctionnel (identification des cas d'usage…)	C	A/R
Préparation de l'animation de l'atelier	A/R	C
Animation de l'atelier	A/R	C
Rédaction du compte rendu d'atelier	R	A/C
Décisions suite à l'atelier	C	A/R
Définition d'un macro-processus v0	R	A/C
Définition du besoin en jeu de données	R	A/C
Définition de blocs indépendant de réalisation, qui peuvent être anticipés en termes de Réalisation, avant même la fin de la phase de Conception	R	A/C
Fourniture du jeu de données test	I	A/R
Identification des données manquantes et incohérentes	R	A/C
Définition plan d'action données manquantes	C	A/R
Validation finale des données de test	R	A/C
Première version de document de spécifications d'interfaces	R	A/C
Définir les protocoles d'échange et interfaces	C	A/R
Ajustement et validation du nombre et de l'ordre du jour des ateliers de la phase de Conception	R	A/C

Ateliers organisés pendant cette Phase

Référence de l'atelier	Description
WS_TR0	Formation initiale, initiation aux concepts dans FuturMaster

DocuSign Envelope ID: CDC8D294-B2B4-4437-BE39-E2E3092FFA63

WS-TRF1	Contexte, enjeux, objectifs, processus actuels, limites, besoins
WS-TRF2	Etat présent et cible pour : flux, organisation, acteurs, projets en cours, environnement informatique,
WS-TRF3	Données du processus: produits, clients, canaux, réseau de distribution, données historiques, définition des données nécessaires à la réalisation de la maquette
WS-TRF4	Synthèse par FuturMaster et présentation du macro-processus v0
WS-TRF5	Atelier de définition des protocoles d'échanges

Les livrables pour cette Phase sont :

Phase	Livrable	Réalisé par	Approuvé par	Niveau*
200 – Analyse	Macro-Processus V0	FuturMaster	Le Client	CP
200 – Analyse	Besoin en jeu de données	FuturMaster	Le Client	EQP
200 – Analyse	Fourniture du jeu de données	Le Client	FuturMaster	EQP

(*) EQP : Equipe Projet
CP : Comité de Pilotage

4.3.3. Phase 300: Conception (Design)

Objectif

L'objectif de la Phase de conception est de définir les Services et Livrables supportant le processus métier cible, ainsi que l'architecture informatique permettant le déploiement de la Solution Paramétrée du Logiciel FuturMaster, conformément aux exigences techniques et opérationnelles.

Méthodologie

Pour atteindre cet objectif, les travaux sont réalisés selon l'ordre suivant:

- Réalisation de la maquette initiale
  - Entrées: jeu de données et processus cible validés lors de la Phase d'Analyse
  - Construction de la maquette afin d'illustrer les étapes du macro-processus cible avec les données Client
- Définition du processus cible
  - Définition du processus cible pour tenir compte des choix définis auparavant,
  - Analyse de l'impact du processus cible sur l'organisation, avec l'aide de la maquette.
  - Définition des profils pour les utilisateurs finaux,
- Définition de la solution technique
  - Finalisation de la définition de l'architecture informatique, incluant les exigences techniques de l'environnement de production
  - Définition détaillée des flux d'information et des interfaces pour une intégration de bout en bout.
- Documentation

DocuSign Envelope ID: CDC8D294-B2B4-4437-BE39-E2E3092FFA63

Principes généraux de la maquette FuturMaster

- Qu'est-ce qu'une maquette dans la méthodologie FuturMaster?
  - Une maquette est une base de données FuturMaster utilisée pour illustrer les concepts et les règles métier définis lors de la Phase de Conception, afin de faciliter la compréhension des utilisateurs clés.
- Quel est le but de la maquette?
  - Valider la structure de la base de données (par exemple, les hiérarchies - produit, client, distribution - le modèle de distribution, ... et les données historiques), la disponibilité et la qualité des données requises,
  - Valider les règles métier,
  - Définir le processus cible de référence,
  - Définir et illustrer les KPI (Key Performance Indicators) du processus cible,
  - Illustrer les propositions de FuturMaster pour répondre aux exigences métier du Client,
  - Faciliter l'adoption de la solution par les utilisateurs métier ainsi que la validation des Spécifications fonctionnelles,
- Quelles en sont les limites?
  - Uniquement accessible par les consultants FuturMaster,
  - Jeu d'essai partiel,
  - Dépendante de la qualité des données du jeu d'essai,
  - Aucune automatisation.

La maquette est enrichie au fur et à mesure du déroulement des ateliers de la Phase de Conception.

A la fin de la Phase de Conception, la version finale de la maquette est utilisée pour initialiser le prototype à réaliser lors de la Phase de Réalisation.

Le document de Spécifications Fonctionnelles est le principal livrable de la Phase de Conception. Il doit être validé par le Comité de Pilotage. La maquette est utilisée pour illustrer le modèle de données et le processus cible définis dans le document de Spécifications Fonctionnelles : ce n'est pas un livrable.

Ateliers (activités communes FuturMaster/Client)

3 types d'ateliers ont lieu :

- Fonctionnels: ce sont des ateliers de définition des processus métier cibles (processus et organisation),
- Techniques: ce sont des ateliers de définition des solutions techniques à mettre en œuvre,
- Préparation: ce sont des ateliers de préparation des Phases suivantes du projet

Le calendrier détaillé des ateliers est finalisé durant la Phase de Lancement.

Ateliers fonctionnels

L'objectif de ces ateliers est de détailler chaque étape du macro-processus cible afin de définir toutes les étapes, décisions, actions et règles métier requises dans la solution pour prendre en charge ce processus cible.

Les premiers ateliers concernent la définition des processus métier, tandis que les derniers ateliers concernent la définition de l'organisation.

DocuSign Envelope ID: CDC8D294-B2B4-4437-BE39-E2E3092FFA63

La liste des ateliers pour couvrir les sujets clés de la Phase de Conception est pré-définie en phase de Lancement, et revue et validée à la fin de la Phase d'Analyse.

Organisation des ateliers

L'objectif est d'optimiser la charge de travail des participants Client (en particulier les utilisateurs finaux)

- Les équipes projet définissent le calendrier des ateliers, les objectifs et tous les cas métier à présenter,
- L'équipe FuturMaster prépare les ateliers afin de proposer des solutions adaptées et d'enrichir la maquette,
- Au cours de chaque atelier, l'équipe FuturMaster présente ses solutions, avec leurs limites, pour validation et attend en retour une décision du Client.
- À la fin de chaque atelier, FuturMaster et le Client valident toutes les décisions et conclusions établies durant l'atelier, et FuturMaster en concertation avec le client, rédige le compte rendu de l'atelier sur le support utilisé pour l'atelier (document .PPTX). Pour tout sujet non validé, un plan d'action (Quoi, Qui et Quand) est créé. Par exemple:
    - Si des données supplémentaires sont nécessaires, les deux Parties conviennent de la nature de ces données, de leur fournisseur et de la date de fourniture,
    - Si la maquette doit être corrigée, FuturMaster précise quand elle sera corrigée et quelles corrections seront réalisées,
    - Si d'autres acteurs doivent être impliqués, les deux Parties précisent lesquels, dans quel but et quand, et qui est responsable de leur implication.

Les tâches spécifiques au bon déroulement d'un atelier sont fournies ci-dessous, Elles concernent les différents membres de l'équipe Client concernés par un atelier, ainsi que le chef de projet FuturMaster:

Activité	Description
Préparation #1 (équipe projet)	• Définition de l'agenda • Cadrage des objectifs et de la méthode de recherche des solutions • Liste des cas métier à présenter
Préparation #2 (FM)	• Intégrer les cas métier dans l'application • Compléter le paramétrage de la maquette • Rédiger le support de présentation
Préparation #3 (Le Client)	• Clarification/détail (macro-processus) et formalisation des règles métier actuelles • Analyses ponctuelles de données
Atelier (équipe projet)	• Présenter les solutions • Identifier les cas non couverts et les limites de la solution • Choix des solutions les mieux appropriées
Compte rendu **(FM)**	• Rappel de la solution présentée, des choix et des limites • Liste des décisions et des actions pour les points en suspens

Le calendrier détaillé des ateliers est finalisé lors de la Phase de Lancement. Par expérience, FuturMaster conseille d'organiser les ateliers sur des jours de semaine fixes (par exemple les mercredis et jeudis). Il est de la responsabilité du Client de s'assurer que les membres de l'équipe du Client assistent aux ateliers en les ayant préparés, qu'ils soient ponctuels, et qu'ils participent pleinement aux discussions.

Ateliers techniques

DS DS

DocuSign Envelope ID: CDC8D294-B2B4-4437-BE39-E2E3092FFA63

Référence de l'atelier	Description
WS-TEC1	Flux de données : contenu, règles de gestion liées aux données, cartographie des flux d'échanges
WS-TEC2	Flux de données : application source, fréquence du chargement
WS-TEC3	Conception des traitements par lot et de leur exploitation
WS-TEC4	Initialisation du plan d'exploitation et validation de l'architecture technique (yc spécifications des installations et environnements)

Ateliers de préparation

Les sujets suivants seront abordés dans un atelier:

- Stratégie de formation
- Stratégie de recette
- Stratégie du plan de démarrage pour la Mise en Production
- Critères d'approbation de la Mise en Production

Ils seront réalisés à la fin de la Phase de conception

Les activités de FuturMaster et du Client pour cette Phase sont :

Phase	Activité	FuturMaster	Le Client
300 - Conception	Réaliser une maquette en soutien aux ateliers	A/R	I
300 - Conception	Cadrage de l'atelier fonctionnel	R	A/C
300 - Conception	Préparation #1 (équipe projet)	R	A/C
300 - Conception	Préparation #2 (FM)	A/R	
300 - Conception	Préparation #3 (Le Client)	C	A/R
300 - Conception	Animation de l'atelier	A/R	C
300 - Conception	Rédaction du document de compte rendu de l'atelier	R	A/C
300 - Conception	Décisions suite à l'atelier	C	A/R
300 - Conception	Définir des solutions en dehors des ateliers, si nécessaire	R	A/C
300 - Conception	Définir la solution technique	A/R	C
300 - Conception	Spécification de l'architecture applicative et technique	R	A
300 - Conception	Définition de la stratégie de test de recette fonctionnelle (UAT)	A/R	C
300 - Conception	Définir l'outil de gestion de test sous Excel	I	A/R
300 - Conception	Définition de la stratégie de formation	C	A/R
300 - Conception	Définition de la stratégie du plan de démarrage pour la MEP (modalités de reprise)	R	A/R
300 - Conception	Définition du format de reprise de données	R	A
300 - Conception	Définition des règles de gestion métier associées à la reprise de données et points de continuité de process	C	A/R
300 - Conception	Identification des besoins en harmonisation des données (règles de transformation de données) pour la reprise	C	A/R
300 - Conception	Définir les critères d'approbation de Mise en Production	R	A/C
300 - Conception	Rédiger les Spécifications Fonctionnelles	R	A
300 - Conception	Rédiger les Spécifications de Fichiers d'Interface	R	A

DocuSign Envelope ID: CDC8D294-B2B4-4437-BE39-E2E3092FFA63

300 - Conception	Rédiger les Spécifications Techniques	A/R	I
300 - Conception	Valider les PV de livraison des Spécifications Fonctionnelles et d'Interface	C	A/R
300 - Conception	Cadrage IT Saas	R	A/C

Les livrables pour cette Phase sont :

Phase	Livrable	Réalisé par	Approuvé par	Niveau*
300 - Conception	Spécifications fonctionnelles	FuturMaster	Le Client	EQP
300 - Conception	Spécifications d'interfaces (qui comprend les éléments de reprise de données initiales statiques, initiales dynamiques et transactionnelles)	FuturMaster	Le Client	EQP
300 - Conception	Stratégie de formation	Le Client	Le Client	EQP
300 - Conception	Stratégie de recette	FuturMaster	Le Client	EQP
300 - Conception	Template de plan de recette (UAT)	FuturMaster	Le Client	CP
300 - Conception	Stratégie de plan de démarrage	Le Client	FuturMaster	CP
300 - Conception	Critères d'approbation de la MEP (Go/No Go)	Le Client	FuturMaster	CP
300 - Conception	Support et CR du Comité de Pilotage N°1	Le Client	Le Client	EQP

(*) EQP : Equipe Projet
CP : Comité de Pilotage

L'ensemble des documents de conception (Spécifications Fonctionnelles et Spécifications d'Interface) deviennent les seuls et uniques documents officiels à partir desquels le logiciel est configuré et testé ultérieurement. Les PV de livraison associés doivent être validés par le Client pour activer la Phase de Réalisation.

4.3.4. Phase 400 : Réalisation - Prototype

La Phase de réalisation consiste en:

- L'installation et la configuration du logiciel FuturMaster,
- La préparation de la Phase de recette (UAT).

Installation et configuration

Au début de cette Phase, le prototype est initialisé avec la version de la maquette telle que finalisée en fin de Phase de Conception. Pendant la Phase de Réalisation, il est ensuite complété par des écrans / rapports / KPI qui seront définis, construits et testés de manière incrémentale.

Cette approche incrémentale est utilisée pour minimiser l'effet tunnel.

Il est fortement recommandé au Client de tester les composants de l'interface graphique (écrans, rapports) dès leur livraison par FuturMaster afin d'anticiper la Phase de Recette.

DocuSign Envelope ID: CDC8D294-B2B4-4437-BE39-E2E3092FFA63

Au cours de cette Phase, FuturMaster construit également les parties d'interface sous sa responsabilité, conformément aux Spécifications d'Interface validées lors de la Phase de conception: Interfaces A et B et tous les scripts pour gérer les traitements batch déclenchés de nuit.

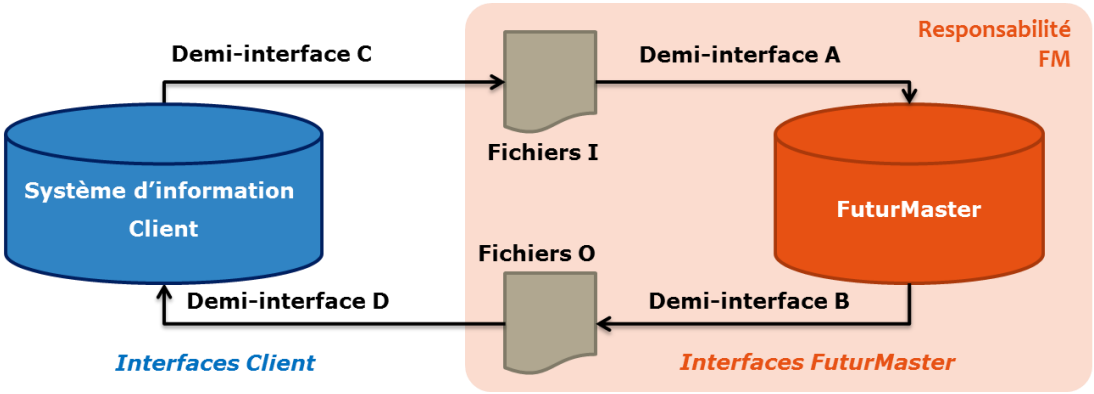

Le prototype constitue le principal livrable de la Phase de Réalisation. Ses caractéristiques sont les suivantes:

- Paramétrage conforme aux Spécifications Fonctionnelles,
- Base de données conforme au modèle de données défini dans les Spécifications Fonctionnelles mais avec un jeu de données non exhaustif,
- Données de la base de données partiellement validées,
- Accessible par les utilisateurs clés.

Préparation de la Phase de Recette Fonctionnelle (UAT)

L''équipe projet FuturMaster effectue un transfert de connaissance vers le Client sur le fonctionnement et l'utilisation du prototype. Elle lui fournit également un plan de test pour la Recette Fonctionnelle. Le Client est alors à même de définir les scénarios de Recette de l'application.

L'équipe FuturMaster forme l'équipe du Client à la réalisation de rapports de tests afin qu'ils puissent créer leurs propres rapports de test au cours de la Recette.

Ces activités sont également l'occasion de détailler les critères de Go/No Go et le plan de bascule pour le « Go Live » (Mise en Production), ces sujets ayant été définis dans les livrables de stratégie de démarrage initiée pendant la Phase de Conception.

Les activités de FuturMaster et du Client pour cette Phase sont :

Phase	Activité	FuturMaster	Le Client
400 - Réalisation	Règles de réseau à ouvrir et dimensionner	R	A
400 - Réalisation	Pré-requis postes de travail – configurations	I	A/R
400 - Réalisation	Mise en place technique Saas	R	A
400 - Réalisation	Installation des différents environnements FuturMaster	R	A
400 - Réalisation	Mise en place des pré-requis pour les accès utilisateurs	C	A/R
400 - Réalisation	Configuration – Ecrans	R	A/C
400 - Réalisation	Configuration – Rapports	R	A/C
400 - Réalisation	Configuration – Workflow	R	A/C
400 - Réalisation	Configuration – KPI	R	A/C
400 - Réalisation	Configuration – Scripts	A/R	I

DocuSign Envelope ID: CDC8D294-B2B4-4437-BE39-E2E3092FFA63

400 - Réalisation	Réaliser les programmes d'extraction des données du SI FM (Interfaces B)	A/R	I
400 - Réalisation	Réaliser les programmes de chargement des données dans le SI Client (interfaces A)	A/R	I
400 - Réalisation	Test des composants unitaires délivrés	R	A/C
400 - Réalisation	Spécification des jeux de tests de recette	R	A
400 - Réalisation	Fourniture des jeux de tests de recette	C	A/R
400 - Réalisation	Préparation des activités de test	C	A/R
400 - Réalisation	Formation préalable à la recette utilisateurs « prise en main »	R	A/C
400 - Réalisation	Création du plan de Recette	R	A
400 - Réalisation	Définition du plan de Recette détaillé et rédaction des scénarios de Recette	A	R
400 - Réalisation	Définition des critères d'approbation de la MEP	R	A/C
400 - Réalisation	Préparer l'environnement de test	R	A
400 - Réalisation	Définition du plan de démarrage en production	R	A/C

Les livrables pour cette Phase sont :

Phase	Livrable	Réalisé par	Approuvé par	Niveau*
400 - Réalisation	Environnement de test (installation)	FuturMaster	Le Client	EQP
400 - Réalisation	Scripts	FuturMaster	Le Client	EQP
400 - Réalisation	Prototype	FuturMaster	Le Client	CP
400 - Réalisation	Plan des tests de Recette	Le Client	FuturMaster	CP
400 - Réalisation	Description des scénarios de Recette	Le Client	FuturMaster	CP
400 - Réalisation	Plan de démarrage du Go-Live	Le Client	FuturMaster	CP
400 - Réalisation	Critères d'approbation de la MEP (Go/No Go)	Le Client	FuturMaster	CP
400 - Réalisation	Présentation et Compte-Rendu du Comité de Pilotage N°2	Le Client	FuturMaster	EQP

(*) EQP : Equipe Projet
CP : Comité de Pilotage

DocuSign Envelope ID: CDC8D294-B2B4-4437-BE39-E2E3092FFA63

4.3.5. Phase 500: Réalisation des interfaces

Cette Phase, parallèle à la Phase de Réalisation, consiste à développer des interfaces d'entrée et de sortie du Système d'Information (SI) du Client (interfaces C et D):

- Extraction et mise en forme des données issues du SI Client (C),
- Intégration dans le SI Client des fichiers fournis par FuturMaster (D).

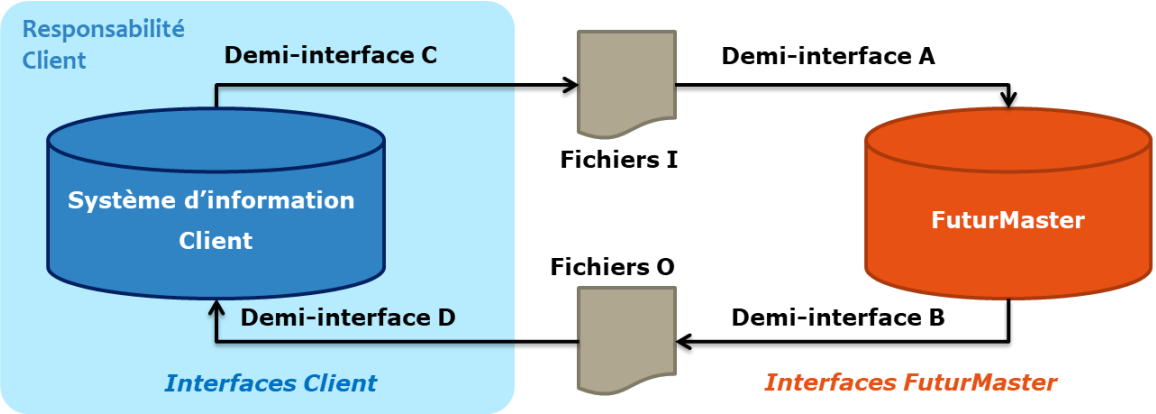

Le Client est responsable du développement des :

- Programmes d'extraction de données, nécessaires à la récupération les données du SI Le Client, et de génération des fichiers d'interface I selon les formats définis dans les Spécifications d'Interface,
- Programmes d'import de données, pour intégrer les fichiers O dans le SI Le Client. Ces fichiers O seront fournis par FuturMaster au format défini dans les Spécifications d'Interface.

Les activités de FuturMaster et du Client pour cette Phase sont :

Phase	Activité	FuturMaster	Le Client	AMOA
500 – Réalisation des interfaces	Fournir les spécifications détaillées des interfaces Client (Interfaces C & D)	I	A/R	C
500 – Réalisation des interfaces	Réaliser les programmes d'extraction des données du SI Client (Interfaces C)	I	A/R	C
500 – Réalisation des interfaces	Réaliser les programmes de chargement des données dans le SI Client (interfaces D)	I	A/R	I
500 – Réalisation des interfaces	Fournir des fichiers exemple d'interfaces O pour réaliser les tests unitaires d'interfaces D	R	A/C	C
500 – Réalisation des interfaces	Réaliser les tests unitaires des interfaces C & D	I	A/C	I
500 – Réalisation des interfaces	Production des fichiers initiaux de données (pour la reprise de données)	I	A/R	I
500 – Réalisation des interfaces	Contrôle de l'intégrité des fichiers initiaux de données	I	A/R	I

DocuSign Envelope ID: CDC8D294-B2B4-4437-BE39-E2E3092FFA63

Les interfaces Client sont les seuls livrables de cette Phase.

4.3.6. Phase 600: Recette fonctionnelle (UAT)

L'objectif de la Phase de Recette Fonctionnelle (UAT) est de s'assurer que la Solution Paramétrée est conforme au plan de test validé et aux scénarios de test définis à partir des Spécifications Fonctionnelles.

Pendant cette Phase, le Client effectue les tests de Recette Fonctionnelle. Le Client finalise également son appropriation des livrables, prépare la documentation métier (guide utilisateur, formation des utilisateurs) et finalise les actions de conduite du changement pour les utilisateurs finaux concernés par les Phases suivantes (Tests Bout en Bout et Mise en Production).

Conditions de démarrage

Cette Phase commence lorsque la Phase 400 est terminée.

Les conditions pour démarrer la Recette Fonctionnelle sont les suivantes :

- Le plan et les scénarios de test de Recette définis dans la Phase de Réalisation sont terminés et approuvés par les deux Parties,
- Les données de test sont disponibles et représentatives des cas de test décrits dans le plan de test et conformes à l'environnement de test,
- Le Client a affecté des ressources pour la Recette Fonctionnelle et celles-ci sont disponibles à la date prévue de début de Recette et pendant la durée de la Recette,
- L'environnement FuturMaster pour la Recette Fonctionnelle a été installé et configuré par FuturMaster,
- Les postes de travail nécessaire à la recette (matériel, logiciel et outils), ainsi que les environnements de test legacies (logiciel tiers interfacés avec FuturMaster) ont été installés par le Client conformément aux préconisations FuturMaster,
- FuturMaster a formé l'équipe Client sur le prototype afin de la préparer à la Recette.

Recette Fonctionnelle

Les tests de Recette Fonctionnelle sont réalisés sous la responsabilité du Client.

Le Client exécute les scénarios de Recette tels que définis dans le plan de recette utilisateur validé.

Toutes les anomalies doivent être rigoureusement signalées par le Client dans le système de suivi des anomalies préalablement défini, en fournissant : la description de l'anomalie, la fonction ou la caractéristique concernée, les données utilisées et, s'il existe, le message d'erreur affiché.

Pour une Anomalie telle que définie en article 2 « Définitions », et en fonction du niveau de gravité, FuturMaster peut à ses frais et dans un délai de sept (7) jours ouvrés, soit résoudre le problème, soit proposer une solution de contournement comme décrit ci-après dans le chapitre *Validation de la Solution Paramétrée,* sauf si FuturMaster apporte la preuve que l'Anomalie ne lui est pas imputable ».

Les tests de Recette doivent être effectués dans un délai qui sera défini en phase de Lancement (4 à 6 semaines) à compter de la date de début de Recette prévue.

Critères de validation

La validation de la Solution Paramétrée est basée sur l'atteinte des critères suivants :

DocuSign Envelope ID: CDC8D294-B2B4-4437-BE39-E2E3092FFA63

Les résultats des tests sont conformes aux résultats attendus, tels que définis dans le plan de Recette utilisateur.

Degrés de gravité d'une anomalie:

Les anomalies doivent être reproductibles et liées à une fonctionnalité décrite dans les Spécifications Fonctionnelles validées à la fin de la Phase de conception.

Les anomalies relatives à la Solution Paramétrée sont classifiées comme suit:

Gravité d'une anomalie	Définition
P0	**Anomalie bloquante :** - Anomalie rendant impossible l'utilisation par l'utilisateur d'une ou plusieurs fonctions indispensables du logiciel, ou - Une fonction majeure est manquante ou ne fonctionne pas - Et il n'y a pas de solution de contournement
P1	**Anomalie majeure :** - Anomalie provoquant des limitations ou des restrictions d'utilisation d'une ou de plusieurs fonctions essentielles du logiciel, ou - Une fonction est manquante ou ne fonctionne pas, - Et il y a une solution de contournement
P2	**Anomalie mineure : anomalie autre qu'une Anomalie Bloquante ou Majeure** - Anomalie sans impact significatif sur l'utilisation du logiciel. Il s'agit généralement de problèmes d'ergonomie ou d'anomalies qui ne peuvent pas être reproduites de manière systématique. Il peut également s'agir de problèmes relatifs à une inexactitude dans les Livrables fournis, mais qui n'ont aucun impact sur les fonctionnalités ou les performances, telles que les fautes de frappe, polices de caractères incohérentes, etc.

Il est initialement attribué par le Client.

Validation de la Solution Paramétrée

La validation de chaque Livrable de Paramétrage est effective dès la signature par le Client du PV correspondant, une fois tous les tests de Recette associés validés, conformément aux critères définis dans la section *Critères de validation,* et au plus tard deux (2) semaines après la date de fin de la Recette.

La validation d'un Livrable de Paramétrage est définie selon les règles suivantes:

• Il n'y a pas d'anomalie P0 et P1: Validation acceptée

• Il n'y a pas d'anomalie P0 mais il subsiste quelques anomalies P1 avec une solution de contournement: Validation acceptée

• Il y a une ou plusieurs anomalies P0: Validation rejetée,

FuturMaster corrige les anomalies P1 selon un planning convenu entre le Client et FuturMaster. Toutes les anomalies P1 doivent être résolues et faire l'objet d'un PV de recette telle que définie avant la phase 800 « Tests de Bout en Bout » avant la mise en production . Si cela est possible, les anomalies de gravité P2 restantes sont incluses par FuturMaster dans un plan de corrections et seront corrigées post-UAT, voire Post-Go Live.

Les anomalies P1 et P2 qui ne résultent pas de tests définis dans le plan de test de Recette fonctionnelle ne sont pas prises en compte et n'ont aucune incidence ni ne retardent la signature par le Client du PV de Recette Fonctionnelle.

DocuSign Envelope ID: CDC8D294-B2B4-4437-BE39-E2E3092FFA63

Les Parties se mettront d'accord sur les modalités de prise en compte de ces besoins. Dans certains cas, cela nécessite une modification de conception (« Change Request »), et devra faire l'objet d'une estimation de charge de FuturMaster qui devra être validée par Le Client avant réalisation.

Si le Client utilise dans un environnement de production une partie ou la totalité de la Solution Paramétrée avant validation, hormis à des fins de test, cette partie de la Solution Paramétrée sera réputée avoir été acceptée à la date de première utilisation.

Documents de validation

Cette section définit les documents requis lors de la procédure de validation.

Les documents de validation se composent :

- De la stratégie de Recette Fonctionnelle
  - Défini en Phase de Conception
- Du plan et des scénarios de test de Recette Fonctionnelle
  - Défini en Phase de Réalisation
- Les rapports de Recette Fonctionnelle
  - Les rapports de Recette visent à enregistrer les résultats de la recette et les écarts potentiels avec les résultats attendus, conformément au plan de test de Recette Fonctionnelle,
  - Le modèle de rapport de test de Recette est fourni par FuturMaster et complété par le Client en Phase de Recette,
- Le PV de Recette Fonctionnelle (document de validation UAT)
  - À la fin de la procédure de Recette, un PV de Recette Fonctionnelle doit être rempli et signé par les deux Parties avec les réserves que chaque Partie pourrait émettre.
  - Le modèle de PV de Recette Fonctionnelle est fourni par FuturMaster et complété par le Client en Phase de Recette Fonctionnelle.

Documentation métier et formation

Au cours de cette Phase, la documentation métier, i.e. le Guide Utilisateur et le support de formation de l'utilisateur final, est produite.

FuturMaster fournit au Client un modèle de Guide Utilisateur (chapitres, exemple). Le Client enrichit ce document de référence pour créer le document final. En plus du Guide Utilisateur, le Client écrit également les procédures Métier à suivre lors de l'utilisation de la Solution Paramétrée.

La même approche est utilisée pour le support de formation de l'utilisateur final : ce support est réalisé par Futurmaster, et en se basant sur le support de formation des Utilisateurs Clés fourni par FuturMaster.

A la fin de cette Phase, FuturMaster forme les Utilisateurs Clés. Puis l'équipe projet du Client formera les utilisateurs finaux, avec le support de FuturMaster

Les activités de FuturMaster et du Client pour cette Phase sont :

Phase	Activité	FuturMaster	Le Client
600 - Recette	Réaliser la recette fonctionnelle UAT	C	A/R
600 - Recette	Créer, compléter et collecter les rapports de tests de Recette	C	A/R
600 - Recette	Créer le PV de Recette Fonctionnelle	R	A/C
600 - Recette	Compléter le PV de Recette Fonctionnelle	C	A/R

DS DS

DocuSign Envelope ID: CDC8D294-B2B4-4437-BE39-E2E3092FFA63

600 - Recette	Corriger la Solution Paramétrée suite à la recette	R	A
600 - Recette	Mener la conduite du changement	C	A/R
600 - Recette	Rédiger le document de formation des Key Users	R	A/R
600 - Recette	Organiser la logistique de la formation (convocation / réservation de salles)	I	A/R
600 - Recette	Former les Key Users	R	A
600 - Recette	Fournir un modèle de Guide Utilisateur	R	A/C
600 - Recette	Rédiger les procédures métier	I	A/R
600 - Recette	Rédiger le Guide Utilisateur	C	A/R
600 - Recette	Fournir un modèle de document de formation des utilisateurs finaux	C	A/R
600 - Recette	Compléter le document de formation des utilisateurs finaux	C	A/R
600 - Recette	Finaliser le plan de formation des utilisateurs finaux	C	A/R

Les livrables pour cette Phase sont :

Phase	Livrable	Réalisé par	Approuvé par	Niveau*
600 - Recette	Rapports de tests de Recette	Le Client	FuturMaster	EQP
600 - Recette	PV de Recette Fonctionnelle	FuturMaster	Le Client	CP
600 - Recette	Guide utilisateur	Le Client	Le Client	EQP
600 - Recette	Document de formation utilisateurs clés	FuturMaster	Le Client	EQP
600 - Recette	Document de formation utilisateurs finaux	Le Client	Le Client	EQP

(*) EQP : Equipe Projet
CP : Comité de Pilotage

4.3.7. Phase 700: Intégration et documentation technique

L'objectif de cette Phase est d'intégrer techniquement le prototype FuturMaster dans l'environnement SI du Client, afin que le système soit opérationnel pour la Phase suivante (Tests Bout en Bout).

Les principales activités de cette phase consistent en des tests système avec des interfaces opérationnelles et la mise en œuvre des scripts ordonnancés FuturMaster.

Cette phase peut être menée en parallèle avec la Phase 600 (tests de Recette Fonctionnelle).

Conditions préalables à remplir: Phases 400 et 500 réalisées.

Pour l'intégration des interfaces, il est nécessaire de vérifier que les interfaces produites par le SI du Client sont bien intégrées dans FuturMaster (conformité des formats et cohérence des données entre les fichiers d'entrée et les données téléchargées dans FM)

Cela inclut les tests de validation des fichiers de migration de données.

Pendant cette Phase, FuturMaster prépare également des environnements de production et / ou de pré-production afin de s'assurer que les Phases 800 et 900 puissent démarrer sur ces plateformes. FuturMaster s'assure que l'environnement de production est conforme aux prérequis.

Enfin, la documentation technique de la Solution Paramétrée est complétée; elle comprend:

- La documentation d'installation (dérivée de la documentation standard)

DocuSign Envelope ID: CDC8D294-B2B4-4437-BE39-E2E3092FFA63

- Le dictionnaire de données décrivant les sélections, les règles de regroupement, les séries chronologiques et la liste des écrans et des rapports.
- La description technique des traitements batch.

Les activités de FuturMaster et du Client pour cette Phase sont :

Phase	Activité	FuturMaster	Le Client
700 - Intégration	Extraire, nettoyer et convertir les données – vérifier l'intégrité des données selon les spécifications et règles de gestion FM	C	A/R
700 - Intégration	Tester et finaliser l'intégration des interfaces Le Client dans FuturMaster	R	A/C
700 - Intégration	Tester et finaliser l'intégration des interfaces FuturMaster dans IT Le Client	I	A/R
700 - Intégration	Correction finale des interfaces FuturMaster	R	A
700 - Intégration	Correction finale des interfaces Le Client	I	A/R
700 - Intégration	Correction des données en provenance du Client	C	A/R
700 - Intégration	Mise en œuvre des pré-requis techniques de matériel informatique individuel (réseaux / postes de travail)	C	A/R
700 - Intégration	Tester et finaliser l'intégration des scripts avec l'ordonnanceur (Saas)	R	A/C
700 - Intégration	Rédiger la documentation technique (Saas)	R	A
700 - Intégration	Former le support FM (administrateur) sur la gestion opérationnelle technique de la solution (Saas)	A/R	C
700 - Intégration	Préparer l'environnement de production et/ou l'environnement de pré-production	R	A
700 - Intégration	Vérifier la conformité de l'environnement de production avec les prérequis techniques pour cet environnement	R	A

C => A : l'interface C est générée par le Client, l'interface A est intégrée par FuturMaster)

Les livrables pour cette Phase sont :

Phase	Livrable	Réalisé par	Approuvé par	Niveau*
700 - Intégration	Fichiers d'interface Client et fichier de migration de données	Le Client	FuturMaster	EQP
700 - Intégration	Fichiers d'interface FuturMaster	FuturMaster	Le Client	EQP
700 - Intégration	Documentation technique	FuturMaster	Le Client	EQP
700 - Intégration	Environnement de production et/ou de pré-production	FuturMaster	Le Client	EQP

(*) EQP : Equipe Projet
CP : Comité de Pilotage

4.3.8. Phase 800: Tests Bout en Bout

Pendant la Phase de Recette Fonctionnelle, le Client teste les fonctionnalités conformément au Plan de Test afin de s'assurer que la Solution Paramétrée est conforme aux Spécifications Fonctionnelles.

DocuSign Envelope ID: CDC8D294-B2B4-4437-BE39-E2E3092FFA63

Pendant la Phase de Tests Bout en Bout, le Client valide la Solution Paramétrée, y compris son intégration avec le Système d'Information, au moyen d'interfaces entièrement automatisées et de scripts planifiés, et à l'aide d'un jeu de données complet.

En plus de cette validation technique, le Client travaille sur l'étalonnage du système en ajustant les paramètres de la Solution Paramétrée en fonction des résultats obtenus.

Cette étape permet de finaliser la préparation des activités à réaliser par le Client pendant la Phase de Mise en Production et d'ajuster les critères de Mise en Production. FuturMaster assiste le Client, à hauteur de la charge allouée dans le plan projet, lors de cette Phase de préparation à la Mise en Production.

Les critères de Mise en Production sont finalisés dans cette Phase; ceux-ci sont utilisés dans la Phase 900.

Condition de démarrage

Les conditions pour démarrer cette Phase sont les suivantes :

- Le PV de Recette Fonctionnelle (défini dans la Phase Recette - UAT) est finalisé et signé par les deux Parties et
  - Tous les systèmes Clients (applications métier interfacées, module d'ordonnancement) sont prêts à communiquer avec le logiciel FuturMaster
  - Les données pour les tests sont disponibles, et sont représentatives des objectifs visés (cas de fonctionnement pour une marche à blanc)
- Le Client a assigné des membres de l'équipe projet pour effectuer les tests et ils sont disponibles à la date prévue et
  - L'environnement FuturMaster de validation a été configuré par FuturMaster.

Les activités de FuturMaster et du Client pour cette Phase sont :

Phase	Activité	FuturMaster	Le Client
800 - Tests Bout en Bout	Finaliser les critères de Go/No Go	C	A/R
800 - Tests Bout en Bout	Tester toutes les données système et les calculs et vérifier les résultats	C	A/R

Les principaux livrables de cette Phase sont : un système entièrement testé et un document définissant les critères de Go/No Go.

Ces livrables sont validés par le Comité de Pilotage.

Les livrables pour cette Phase sont :

Phase	Livrable	Réalisé par	Approuvé par	Niveau*
800 - Tests Bout en Bout	Document définissant les critères de Go / No Go	Le Client	FuturMaster	CP
800 - Tests Bout en Bout	Décision de mise en production technique	Le Client	FuturMaster	CP

(*) EQP : Equipe Projet
CP : Comité de Pilotage

4.3.9. Phase 900: Go Live - Mise en production

Le but de la Phase de Go Live (Mise en Production) est de réaliser les activités nécessaires permettant de migrer de l'ancien système, et/ou des anciens processus et outils, vers le nouveau système.

DocuSign Envelope ID: CDC8D294-B2B4-4437-BE39-E2E3092FFA63

La condition préalable à la Phase de Mise en Production est la décision de mise en service technique prise lors de la Phase précédente.

Le but de cette Phase est de valider qu'en fin de Phase, la mise en service fonctionnelle de la Solution Paramétrée est effective, ce qui signifie que les résultats des calculs FuturMaster fournis dans les interfaces sortantes peuvent être utilisés dans le Système d'Information Client

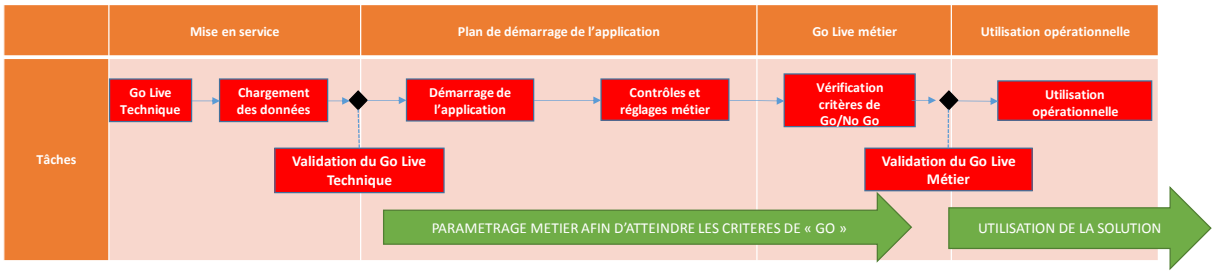

En premier lieu, l'équipe FuturMaster effectue une validation technique de la solution, qui comprend 2 étapes:

- Déployer la Solution Paramétrée dans l'environnement de production du Client
- Effectuer la récupération des données (chargement initial des données)

Afin de valider techniquement la solution, le Client approuve la cohérence des données contenues dans la base de données Client après le chargement initial.

Cette approbation se fait en 2 étapes:

- Contrôle d'échantillons effectués par le client via les écrans FuturMaster (données de base et séries chronologiques),
- Contrôle global effectué par le Consultant FuturMaster: comparaison des données d'entrée (fichiers d'interface) et des données contenues dans la base de données FuturMaster (extraction). Le Consultant FuturMaster réalise et exécute les requêtes nécessaires pour extraire les données de la base de données FuturMaster.

Une fois la validation technique effectuée, l'équipe Client doit d'abord appliquer le plan de démarrage défini au cours du projet, qui comprend principalement :

- Mise en œuvre de la configuration métier sur la Solution Paramétrée
- Contrôles fonctionnels et réglages,

Il est de la responsabilité du Client d'appliquer ce plan de démarrage nécessaire à l'atteinte des Critères de Go / No Go. FuturMaster assiste le Client dans cette activité en gérant les impondérables qui pourraient survenir dans la semaine qui suit la validation technique de mise en production.

Lorsque toutes les étapes du démarrage sont passées, l'équipe Client vérifie que les critères de Mise en Production sont bien respectés, ce qui signifie que les données en sortie de FuturMaster et la Solution Paramétrée peuvent être utilisées par le SI Client.

Les activités de FuturMaster et du Client pour cette Phase sont :

Phase	Activité	FuturMaster	Le Client
900 - MEP	Conduite du changement - Communication - Accompagnement des utilisateurs finaux	I	A/R
900 - MEP	Formation des utilisateurs finaux à l'utilisation de FuturMaster	R	A
900 - MEP	Mise en production technique	R	A
900 - MEP	Chargement initial des données	R	A/C
900 - MEP	Validation de la MEP technique	C	A/R

DocuSign Envelope ID: CDC8D294-B2B4-4437-BE39-E2E3092FFA63

900 - MEP	Exécution du plan de démarrage (Saas)	R	A/C
900 - MEP	Réglages utilisateurs initiaux de la solution (ex : premiers cycles de prévision)	C	A/R
900 - MEP	Accompagnement technique après la MEP	R	A
900 - MEP	Support aux utilisateurs Go Live et Post Go Live	I R	A/R
900 - MEP	Revue de validation du Go Live Métier	C	A/R
900 - MEP	Transfert de compétence (Projet -> Opérations Saas)	R	A
900 - MEP	Evaluation et revue Projet	C	A/R

Le livrable de la Phase de Mise en Production est le système opérationnel. L'équipe d'exploitation prend le relais, tandis que le rôle de l'équipe du projet prend fin.

Les livrables pour cette Phase sont :

Phase	Livrable	Réalisé par	Approuvé par	Niveau*
900 - MEP	Système opérationnel	FuturMaster	Le Client	EQP
900 - MEP	Revue de validation du Go Live Métier	Le Client	Le Client	CP

(*) EQP : Equipe Projet
CP : Comité de Pilotage

4.4 Projets liés

Au fur et à mesure de l'avancée du projet, certains livrables particuliers peuvent être identifiés par l'équipe projet (par exemple, des données dans l'ERP ou le WMS doivent être corrigées, la politique de stock de sécurité doit être précisée, etc.).

Pour éviter tout retard dans le planning initial du projet, il peut être nécessaire pour le Client de créer et de suivre un « projet lié » si identifié suffisamment tôt. La réalisation des livrables associés est alors de la responsabilité de l'équipe Client.

4.5 Versions des Livrables de Paramétrage

Le tableau ci-dessous donne une vue récapitulative des versions incrémentales des Livrables de Paramétrage délivrées tout au long des Phases du Projet, de la Conception à la Mise en Production.

Ces versions incrémentales sont décrites en termes de configuration logicielle, d'emplacement de configuration, de contenu de base de données, de paramétrage métier et d'accessibilité aux utilisateurs.

	Maquette	Prototype	Prêt pour MEP	MEP
Emplacement configuration (cas Saas)	Ordinateur FuturMaster	Server dans le Cloud	Server dans le Cloud	Server dans le Cloud
Configuration de l'application	Simplifiée	Comme décrite dans les Spécifications Fonctionnelles	Comme décrite dans les Spécifications Fonctionnelles	Comme décrite dans les Spécifications Fonctionnelles
Base de données	Jeu d'essai	Partielle	Complète	Complète

DocuSign Envelope ID: CDC8D294-B2B4-4437-BE39-E2E3092FFA63

Interface d'échange de données réalisé	Non	Non	Oui	Oui
Données intégrées dans FuturMaster	Non	Non	Oui	Oui
Données validées	Non	Non	Partiel	Complet
Paramétrage métier	Non	Non	Partiel	Complet
Accessibilité	Consultant FuturMaster	Utilisateurs clés	Utilisateurs finaux	Utilisateurs finaux

4.6 Organisation projet

FuturMaster et le Client mettent en place l'organisation détaillée dans cette section afin de mener à bien l'exécution du projet.

Afin d'assurer la gouvernance du projet, différents niveaux de réunions projet sont prévues. Celles-ci sont décrites dans le MSA et spécifiées ci-dessous dans le cadre de ce SOW.

Les comités de pilotage et les comités projets se référant à la construction et à la mise en œuvre de la solution FM sont à coordonner en accord avec le client avec les instances prévues dans le cadre du projet.

4.6.1. Gouvernance

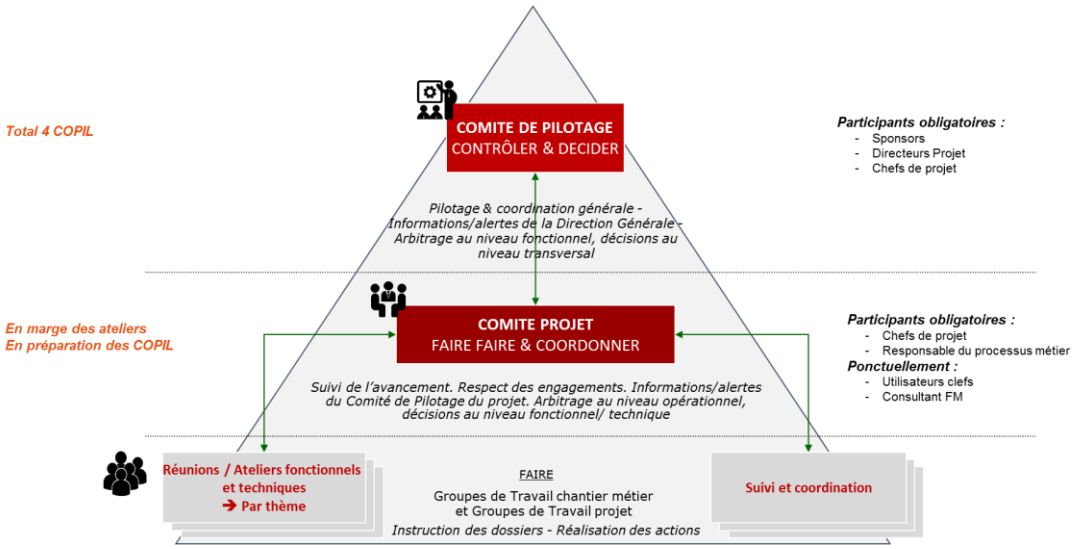

Comité Contractuel

Fréquence: A définir dans le Plan d'Assurance Qualité, mais environ une fois tous les 3 mois.

Durée : 1h

Mission:: *Revue de l'application du contrat, suivi de la facturation, validation budgétaire en cas de changement de périmètre.*

Participants:

- Client : Sponsors, DSI, Directeur de projet Métier, Directeur de projet IT, Chef de projet Métier.

DS DS

DocuSign Envelope ID: CDC8D294-B2B4-4437-BE39-E2E3092FFA63

- FuturMaster : Directeur de projet FM, Responsable commercial FM.

Comité de Pilotage

Fréquence: Les comités de pilotage sont prévus mensuellement par Nutrition & Santé. Par contre, l'équipe FuturMaster ne participera qu'à 8 d'entre eux pour l'ensemble des lots afin de valider les Phases clés des lots projet.

Ils sont planifiés généralement aux jalons suivants selon l'avancement des différents lots :

- Fin de la Phase de Conception
- Fin de la Phase de Réalisation
- Fin de la Phase Recette Fonctionnelle
- Mise en Production fonctionnelle

Durée : 2h

Mission : Suivre l'avancement global du projet, effectuer une revue des risques projet, prendre toute décision relative au périmètre du projet et à tout sujet en cours

- Suivre l'avancement global du projet vs les principaux jalons du projet,
- Suivre le respect des engagements réciproques et valider les principaux livrables,
- Approuver les décisions fonctionnelles,
- Effectuer une revue du Plan de Gestion des Risques du projet,
- Passer en revue et arbitrer les demandes de modification,
- Prendre toute décision relative au périmètre du projet, aux points non statués par l'équipe projet et sur la validation du projet.
- Suivi des risques et des plans d'action associés
- Bilan de facturation et reste à faire

Participants:

- Client : Sponsors, Directeur de projet Métier, Chef de projet Métier, Directeur de projet IT, Business Solution Owner IT, DSI.
- FuturMaster (8 COPIL uniquement) : Directeur de projet FM, Chef de projet FM, Responsable commercial (pour la Mise en Production fonctionnelle uniquement).

Comité Projet

Fréquence: Une fois par semaine pendant la conception. Fréquence à définir dans le PAQ pour les autres phases.

Durée : 30min à 1h, généralement en marge d'autres activités planifiées

Mission: Passer en revue l'avancement du projet et proposer des points à la décision du COPIL :

- Suivre l'avancement du projet en détail par rapport au calendrier convenu,
- Effectuer une revue des risques projet,
- Prendre des décisions relatives au périmètre projet et aux sujets en cours ou transmettre ces décisions aux membres du comité de pilotage.
- Préparation du Comité de pilotage

Participants:

- Client : Chefs de projet IT et Métier,
- FuturMaster : Chef de projet FM, Directeur de projet FM (si nécessaire),
- Ponctuellement au besoin : Directeur de projet IT, Analyste IT, Key User ou Architecte IT, BPO, consultant FM.

4.6.2. Equipe projet FuturMaster

DocuSign Envelope ID: CDC8D294-B2B4-4437-BE39-E2E3092FFA63

Les consultants FuturMaster peuvent remplir six rôles clés: Directeur de Projet, Chef de projet / Architecte fonctionnel, Consultant, Expert technique, Expert fonctionnel. Les responsabilités de chaque rôle sont décrites ci-dessous. Le partage des rôles détaillés devra être formalisé dans le PAQ accepté par le Client.

Le tableau ci-dessous répertorie les rôles, les responsabilités et l'expérience requise des membres de l'équipe FuturMaster pour le projet. Ces rôles doivent être confrontés par FuturMaster à ses ressources disponibles avant la date de début du projet afin d'affecter les personnes appropriées à l'équipe projet.

L'équipe projet du FuturMaster doit être finalisée avant le début du projet et précisée dans le PAQ accepté par le Client.

Une fois définie, l'équipe projet du FuturMaster doit rester stable pendant toute la durée du Projet; tout changement de ressource doit être examiné et validé par le chef de projet du Client.

Rôle	Responsabilité
Directeur de projet FM	• Collabore avec les Directeurs de Projet Métier et IT • Responsable de la gestion du projet et de la conduite du changement • Crée et met à jour le planning projet • Suit la réalisation des activités, le coût et le budget des activités FuturMaster • S'assure du niveau de qualité produit pour les activités FuturMaster via un contrôle assurance qualité • Gère l'équipe projet FuturMaster, est responsable de sa constitution • Gère la communication sur le projet • Centralise, évalue et gère les risques et les imprévus
Chef de projet FM (Architecte fonctionnel)	• Collabore avec le Chef de projet Client • Responsable de la gestion du projet et de la conduite du changement • Crée et met à jour le planning projet • Suit la réalisation des activités, le coût et le budget des activités FuturMaster • S'assure du niveau de qualité produit pour les activités FuturMaster via un contrôle assurance qualité • Gère l'équipe projet FuturMaster, est responsable de sa constitution • Gère la communication sur le projet • Centralise, évalue et gère les risques et les imprévus • Dirige les ateliers fonctionnels clés • Fournit une expertise à l'équipe projet • Pilote la définition des macro-processus cibles durant la Phase d'Analyse • Responsable des Spécifications Fonctionnelles durant la Phase de Conception • Rédige et/ou passe en revue les Spécifications Fonctionnelles • Rédige et/ou passe en revue les Spécifications d'interface • Aide à la définition et à la validation du plan et des scénarios de test • Encadre les consultants FuturMaster

DocuSign Envelope ID: CDC8D294-B2B4-4437-BE39-E2E3092FFA63

Consultant FM	•,Construit la maquette en support des ateliers fonctionnels • Aide à la rédaction des Spécifications • Configure le logiciel FuturMaster conformément aux Spécifications • Réalise ou aide à la réalisation de la configuration des environnements FuturMaster • Participe aux activités d'intégration du système • Apporte une assistance pendant les tests de Recette et test Système • Apporte une assistance lors de la migration des données Client • Rédige ou aide à la création de la documentation utilisateur • Participe à la formation des utilisateurs • Apporte une assistance au Client pendant la Mise en Production (tests à blanc, étalonnage, validation des résultats)
Expert technique FM	• Fournit des préconisations pour le dimensionnement du ou des serveurs • Assiste le Client pour l'intégration du logiciel FuturMaster dans son environnement technique (Infrastructure, Installation, Sécurité) • Installe le logiciel FuturMaster et met à jour la documentation standard d'installation au besoin • Aide à la définition des stratégies de reprise/récupération après sinistre • Mène des audits éventuels de réglage du système (matériel, réseau, base de données, OS)
Expert fonctionnel (Expert Optimisation)	• Passe en revue et optimise le modèle de réseau de distribution • Définit et valide les règles d'optimisation • Participe à l'analyse des résultats • Parfait les résultats d'optimisation

4.6.3. Equipe projet Client

Le tableau ci-dessous répertorie les rôles, les responsabilités et l'expérience requise des membres de l'équipe Client pour le projet. Ces rôles doivent être confrontés par le Client à ses ressources disponibles avant la date de début du projet afin d'affecter les personnes appropriées à l'équipe projet.

L'équipe projet du Client doit être finalisée avant le début du projet et précisée dans le PAQ.

Une personne peut occuper plusieurs rôles et plusieurs personnes peuvent également se partager un rôle. Dans ce cas, le partage des rôles détaillés devra être formalisé dans le PAQ.

Une fois définie, l'équipe projet du Client doit rester stable pendant toute la durée du Projet; tout changement de ressource doit être examiné avec le chef de projet FuturMaster (atténuation des risques).

Rôle	Responsabilité	Profil / Expérience requise
Sponsors	• Prendre les décisions clés pour le projet et s'assure que l'orientation du projet est en Phase avec la stratégie de l'entreprise. • Membre du Comité de Pilotage	Membre de l'équipe de direction du Client,
Directeur de Projet Métier	• Collaborer avec le Directeur de Projet FuturMaster • Gérer l'intégration des personnes (acteurs, management, équipe projet) et l'intégration des systèmes • Participer à la gestion du projet et pilote la conduite du changement • Gérer l'équipe projet Client et les affectations	Expérience de gestion de projet, En capacité de prendre des décisions, potentiellement

DocuSign Envelope ID: CDC8D294-B2B4-4437-BE39-E2E3092FFA63

	• Gérer la communication projet • Centraliser, évaluer et gérer les risques et les imprévus • Gérer la participation et les attentes des différents acteurs	structurantes pour l'entreprise.
Directeur de projet IT	• Piloter le projet pour les ressources Informatiques • Piloter les activités techniques faisant intervenir les acteurs DSI • Responsabilité des livrables techniques assignés • Responsabilité de l'intégration de la solution : cohérence de la solution dans le SI existant • Responsabilité du suivi des activités techniques dans un objectif coût / qualité / délai. • Veiller au respect du périmètre du projet	

Chef de projet Métier	• Collaborer avec le Directeur de projet FMdans un objectif qualité / coût / délai
	• Créer et met à jour le planning et activités associés pour la partie Client du Projet en liaison avec le coordinateur SI
	• Gérer l'équipe projet Client (métier) et les affectations
	• Gérer l'intégration / la montée en compétences sur le projet des personnes (acteurs, management, équipe projet)
	• Gérer la communication projet
	• Centraliser la gestion des risques et des imprévus et piloter la conduite du changement
	• Suivre la réalisation des activités, les coûts et le budget en lien avec les directeurs de projet
	• Participer à certains ateliers fonctionnels en particulier interdomaines
	• Veiller au respect du périmètre du projet
	• Garantir la cohérence des choix inter domaines
	  ○ Validation des conceptions fonctionnelles de chaque domaine
	  ○ Vérification des compte rendus et actions à engager définies lors des ateliers et réunions de chaque domaine
		Expérience de gestion de projet,
		
		Bonne connaissance des processus métier client,
		
		Compétence en communication et management d'équipe pluridisciplinaire,
		
		Autorisé à prendre des décisions sur l'ensemble du processus métier (niveau management / direction)

Business Process Ownership	• Responsabilité de l'exposé des besoins métier pour le périmètre projet (préparation odj ateliers fonctionnels) • Participer à tous les ateliers fonctionnels • Valider les conceptions fonctionnelles • Participer aux réunions bilan • Valider les compte rendus et actions à engager définies lors des ateliers et réunions	Très bonne connaissance des processus métier Client, Capacité de raisonnement critique
Key User	• Participer à l'exposé des besoins métier pour le périmètre projet • Participer à certains ateliers fonctionnels • Participer à la conduite du changement • Participer à la rédaction des scénarios de tests (recette UAT) • Participer à la rédaction et valider le guide utilisateur • Réaliser la formation des utilisateurs finaux • Exécuter les tests d'intégration (intégration technique de bout en bout)	Très bonne connaissance des processus métier Client, Capacité de raisonnement critique

DocuSign Envelope ID: CDC8D294-B2B4-4437-BE39-E2E3092FFA63

Business Solution Owner IT	• Veiller au respect du périmètre du projet • Travailler avec l'équipe projet pour mettre en œuvre des paramètres SI répondant aux besoins • Responsabilité de la conception et de la fourniture des interfaces • Assurer le compromis entre les attentes métier et les impératifs projet • Assister les BPO dans les ateliers fonctionnels • Assister la rédaction des scénarios de test (intégration de bout en bout) • Assister l'exécution les tests d'intégration (intégration de bout en bout) • Assister les utilisateurs clés pendant la recette utilisateur • Compétence en administration de base de données et de système d'exploitation	Gestion de projet, Forte connaissance technique de l'infrastructure client, Relation forte avec les représentants métier Client,
Expertise infrastructure / Architecte IT	• Responsabilité de l'architecture réseau en lien avec les besoins d'utilisation de FuturMaster • Assurer la réalisation des livrables techniques liés à l'architecture réseau et recettes associées • Accompagner l'équipe IT sur les recettes • Participer à la réalisation des recettes techniques de bout en bout	Forte connaissance de l'infrastructure et des processus SI Client, Expertise en infrastructure SI
Analyste IT	• Assurer la réalisation des livrables techniques d'interfaces sur les outils existants du client en conformité avec les spécifications fournies par FuturMaster : spécification des jeux de données (de test et de recette) et spécification d'interfaces et fichiers de migrations de données.	Connaissance spécialisée en configuration des outils existants du client, Maîtrise des processus fonctionnels et capacité à les transcrire techniquement

4.6.4. Contribution des ressources Client

Le tableau ci-dessous présente les recommandations de FuturMaster relatives à la contribution des différentes ressources Client pour le premier lot.

A modifier pendant la phase de lancement en fonction de l'équipe définie et du calendrier prévu de démarrage

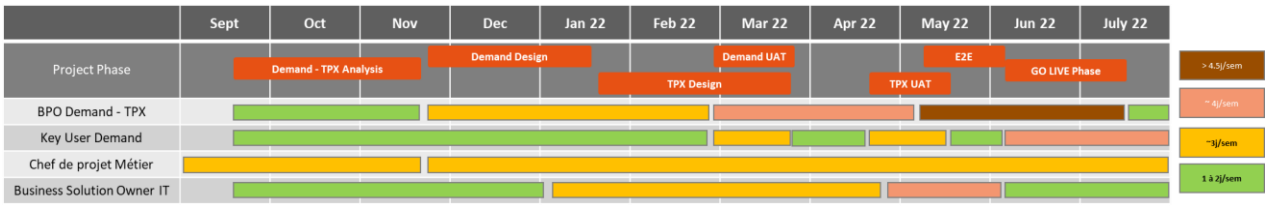

A modifier en fonction de l'équipe définie pendant la phase de lancement.

Il est de la seule responsabilité du Client de gérer et d'impliquer les ressources présentées ci-dessus. Cependant FuturMaster se réserve le droit de demander tout changement, conformément à la procédure de demande de modification, si une telle allocation de ressources

DocuSign Envelope ID: CDC8D294-B2B4-4437-BE39-E2E3092FFA63

par le Client retarde la délivrance des Services par FuturMaster, et / ou affecte le budget et le calendrier.

4.6.5. Identification des Organes de Décision

Les noms des décisionnaires et signataires autorisés sont définis dans le Plan Assurance Qualité et font référence durant le Projet.

4.7 Conditions générales

1) Futurmaster exécute les prestations de Service décrites dans les activités projet et les tableaux des livrables, conformément aux rôles et responsabilités qui y sont définis, et selon le planning du Projet.
2) Le Client doit exécuter les activités décrites dans les tableaux des activités et livrables conformément aux rôles et aux responsabilités qui y sont définis et au planning du Projet.
3) Le Client reconnaît que, s'il ne s'acquitte pas de ses responsabilités en temps voulu, FuturMaster pourrait être retardé dans la fourniture des services, ce qui pourrait entraîner une augmentation du budget et / ou une modification du planning. Dans un tel cas, FuturMaster se réserve le droit de réaliser les ajustements nécessaires, après avoir obtenu l'autorisation du Client. FuturMaster ne peut être tenu responsable des retards, des coûts de retard et / ou des dépassements de coûts du projet suite aux actes ou omissions du Client relatifs à ce SOW. Si un acte ou une omission du Client a un impact sur un jalon ou sur le projet, FuturMaster en informe le Client dans les plus brefs délais et les Parties feront des efforts raisonnables pour résoudre ou atténuer le retard et augmenter le budget et/ou modifier le planning, le cas échéant.

4.8 Responsabilités du Client

Le Client doit:

1) Valider les livrables selon les règles définies dans le SOW et détaillées dans le Plan Assurance Qualité.
2) Fournir tout commentaire relatif aux livrables FuturMaster en temps voulu et sans délai excessif.
3) Rendre ses représentants métier disponibles pendant les horaires de bureau pour assister FuturMaster lors de la réalisation des Services.
4) Mettre à disposition, pendant les horaires de bureau, les personnes pour lesquelles FuturMaster doit réaliser un transfert de connaissance des différents Livrables.
5) Coordonner ses différents départements internes et les prestataires externes (y compris pour toute communication relative à des modifications dans les documents de conception et dans le planning) de manière à minimiser les retards dans la fourniture des Services.

DS DS

DocuSign Envelope ID: CDC8D294-B2B4-4437-BE39-E2E3092FFA63

5 Macro-planning

Le macro-planning du projet fourni ci-après est une première proposition sans engagement.

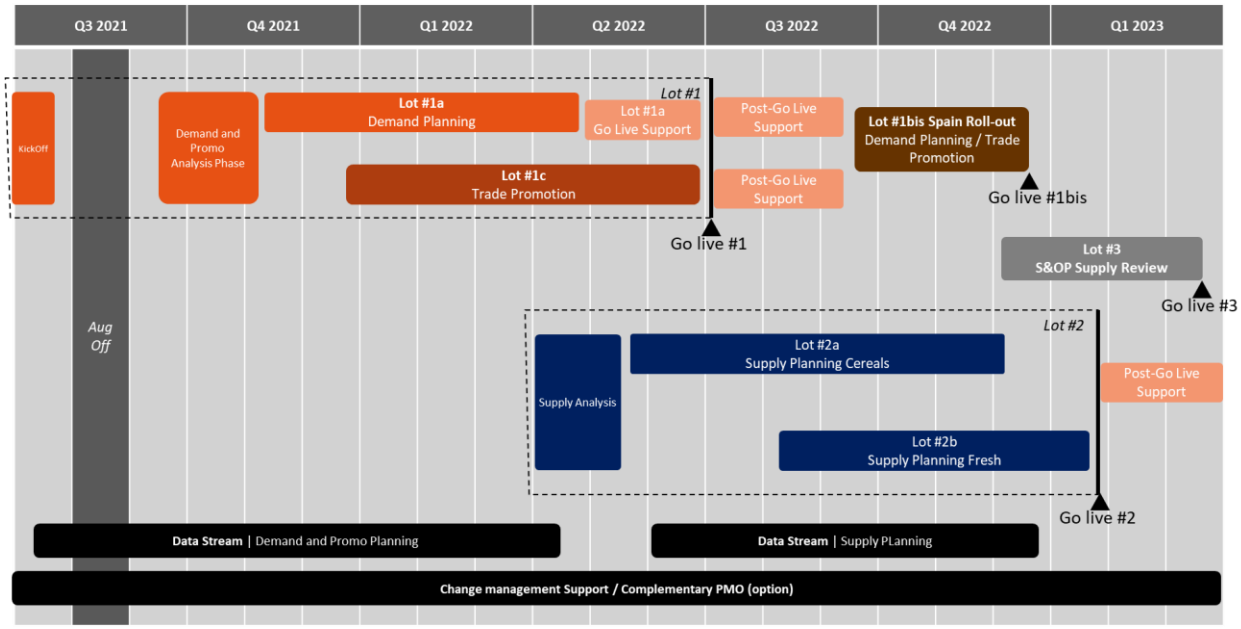

Le planning détaillé sera réalisé et fourni par FuturMaster pendant la Phase de Lancement, en prenant en compte la date de démarrage souhaitée du projet, les rôles détaillés définis, les personnes mobilisées dans ces rôles, leurs disponibilités détaillées ainsi que la planification d'éventuels projets liés.

Le planning détaillé et l'ordonnancement des travaux entre le processus de Demand Planning et Supply Planning seront définis dans la phase de lancement.
La version du Calendrier qui sera validée par les Parties après la validation des procès-verbaux des « Spécifications Fonctionnelles et d'Interfaces » par le Client et tel que décrit dans la présente Annexe E annulera et remplacera ce planning.

DocuSign Envelope ID: CDC8D294-B2B4-4437-BE39-E2E3092FFA63

6 Proposition Financière

La proposition financière et conditions applicables dans le cadre de ce SOW sont définies en Annexe 1 de ce document.

DocuSign Envelope ID: CDC8D294-B2B4-4437-BE39-E2E3092FFA63

7 Prérequis Client

7.1 Prérequis

7.1.1. Hardware et Middleware

Le Client est seul responsable de la fourniture et de l'installation de l'environnement technique pour les activités projet réalisées par FuturMaster et planifiées dans les locaux du Client. FuturMaster reconnait avoir donné toutes les informations et conseils utiles et pertinents afin que le Client puisse satisfaire la précédente obligation.

L'environnement technique mis à la disposition de FuturMaster par le Client comprend:

- Ordinateurs, écrans, stations de travail, serveurs, logiciels et systèmes d'exploitation nécessaires, accès réseau. Le Client est responsable de s'assurer que le matériel et les logiciels qu'il doit utiliser sont conformes aux prérequis FuturMaster.
- Bureau et téléphone,
- Accès VPN Client sécurisé, si jugé nécessaire pendant le projet,
- Connexion Internet pour permettre aux membres de l'équipe FuturMaster de connecter leurs propres ordinateurs au réseau FuturMaster et aux ressources internes de FuturMaster via l'accès VPN FuturMaster.

Pendant la Phase de Lancement, le Client et FuturMaster pourront revoir conjointement les éléments définis dans l'environnement technique et de procéder aux ajustements nécessaires.

7.1.2. Logiciel Tiers

Le Client est seul responsable de l'acquisition de tout logiciel tiers nécessaire à l'exécution du projet et/ou à la mise en œuvre du Projet par FuturMaster.

Le Client doit s'assurer qu'il possède tous les droits et licences appropriés des concédants de licence tiers pour tous les logiciels tiers, données et informations de tiers afin de permettre à FuturMaster d'exécuter les prestations de Service.

7.1.3. Accès aux locaux du Client

Le Client doit organiser l'accès à ses locaux, ou un accès à distance, tout au long du Projet et prendre les mesures appropriées (fourniture badges, création comptes utilisateurs). La formation de l'équipe FuturMaster sur les règles de sécurité et d'accès à l'information et aux applications est assurée par le Client.

Le Client doit informer FuturMaster des périodes de fermeture de ses sites avant la finalisation du planning Projet.

7.2 Gestion des ressources

FuturMaster est responsable de la planification globale du Projet, de la planification de ses activités et de la coordination des ressources FuturMaster et de ses sous-traitants.

Le Client est responsable de la planification des activités qui lui sont assignées et de la coordination de ses propres ressources et de ses sous-traitants, conformément au Planning Projet convenu.

DS DS

DocuSign Envelope ID: CDC8D294-B2B4-4437-BE39-E2E3092FFA63

LE SOW original et le bon de commande signés (faisant référence au MSA) doivent être adressés à :

FUTURMASTER SAS
A l'attention de: Etienne Allier
1, cours de l'île Seguin
92100 Boulogne-Billancourt, France

ACCEPTE ET CONVENU :
En deux (2) exemplaires originaux

Raison sociale du Client Le Client	**Raison sociale du prestataire** FuturMaster
Nom et Titre (en majuscules) **Luis URIBE - PRESIDENT**	**Nom et Titre (en majuscules)** **Yacine ZEROUAL – COUNTRY MANAGER**
Signature DocuSigned by: Luis URIBE 896F1362038E47B...	**Signature** DocuSigned by: Yacine ZEROUAL 54CD30E327CC4A9...

DocuSign Envelope ID: CDC8D294-B2B4-4437-BE39-E2E3092FFA63

8 ANNEXE 1 – PROPOSITION FINANCIERE

8.1 Allotissement du programme des prestations de Services et estimation de la charge et des coûts des prestations de Services sur le périmètre de ce SOW

Le coût des prestations de Services payable par le Client à FuturMaster est détaillé ci-dessous.

Les conditions énoncées dans la présente Annexe sont valides pendant trente (30) jours suivant la date indiquée sur la page de couverture du SOW.

Les différents lots du programme des prestations de Services ont été estimés comme suit :

Lot 1a - Demand / S&OP Demand Review	Directeur de Projet	Chef de Projet Architecte	Consultant	Expert	TOTAL (jour)	TOTAL avant remise (€HT)	TOTAL après remise (€HT)
Sous phase 100 : Cadrage & Kick Off	2	2			**4**	5 220 €	4 600 €
Sous phase 200 : Analyse	3	14	5		**22**	26 470 €	23 500 €
Sous Phase 300 : Design	1	23	5		**29**	34 890 €	31 000 €
Sous Phase 400 : Réalisation	1	7	20		**28**	30 050 €	26 900 €
Sous Phase 500 : Interfaces client					**0**	- €	- €
Sous Phase 600 : UAT		2	8		**10**	10 480 €	9 400 €
Sous Phase 700 : Intégration	1	1	6		**8**	8 610 €	7 700 €
Sous Phase 800 : Tests bout en bout		1	4		**5**	5 240 €	4 700 €
Sous Phase 900 : Go Live & Hypercare	1	1	11		**13**	13 610 €	12 200 €
Option TRADUCTION			7,5		**7,5**	7 500 €	6 750 €
TOTAL	9	51	66,5	0	126,5	142 070 €	126 750 €

Lot 1c - Trade Promotion & Optimization	Directeur de Projet	Chef de Projet Architecte	Consultant	Expert	TOTAL (jour)	TOTAL avant remise (€HT)	TOTAL après remise (€HT)
Sous phase 100 : Cadrage & Kick Off					**0**	- €	- €
Sous phase 200 : Analyse					**0**	- €	- €
Sous Phase 300 : Design	1	20	3		**24**	29 170 €	25 900 €
Sous Phase 400 : Réalisation	1	7	22		**30**	32 050 €	28 700 €
Sous Phase 500 : Interfaces client					**0**	- €	- €
Sous Phase 600 : UAT		2	7		**9**	9 480 €	8 500 €
Sous Phase 700 : Intégration	1	1	6		**8**	8 610 €	7 700 €
Sous Phase 800 : Tests bout en bout		1	3		**4**	4 240 €	3 800 €
Sous Phase 900 : Go Live & Hypercare	1	6	6		**13**	14 810 €	13 200 €
Option TRADUCTION			11		**11**	11 000 €	9 900 €
TOTAL	4	37	58	0	99	109 360 €	97 700 €

Lot 1bis - Roll Out Espagne	Directeur de Projet	Chef de Projet Architecte	Consultant	Expert	TOTAL (jour)	TOTAL avant remise (€HT)	TOTAL après remise (€HT)
Sous phase 100 : Cadrage & Kick Off	2	1			**3**	3 980 €	3 500 €
Sous phase 200 : Analyse					**0**	- €	- €
Sous Phase 300 : Design					**0**	- €	- €
Sous Phase 400 : Réalisation	1	1	1		**3**	3 610 €	3 200 €
Sous Phase 500 : Interfaces client					**0**	- €	- €
Sous Phase 600 : UAT		1	3		**4**	4 240 €	3 800 €
Sous Phase 700 : Intégration	1	1	2		**4**	4 610 €	4 100 €
Sous Phase 800 : Tests bout en bout		2	5		**7**	7 480 €	6 700 €
Sous Phase 900 : Go Live & Hypercare		2	4		**6**	6 480 €	5 800 €
Option TRADUCTION							- €
TOTAL	4	8	15	0	27	30 400 €	27 100 €

DS

DS

DocuSign Envelope ID: CDC8D294-B2B4-4437-BE39-E2E3092FFA63

Lot 2a - Supply Planning Céréales (plan de production et sourcing PF)	Directeur de Projet	Chef de Projet Architecte	Consultant	Expert	TOTAL (jour)	TOTAL avant remise (€HT)	TOTAL après remise (€HT)
Sous phase 100 : Cadrage & Kick Off	2	2			**4**	5 220 €	4 600 €
Sous phase 200 : Analyse	1	8	3	2	**14**	16 770 €	14 900 €
Sous Phase 300 : Design	3	37	15	5	**60**	71 190 €	63 300 €
Sous Phase 400 : Réalisation	2	12	37	4	**55**	59 580 €	53 300 €
Sous Phase 500 : Interfaces client					**0**	- €	- €
Sous Phase 600 : UAT		4	15	2	**21**	22 440 €	20 100 €
Sous Phase 700 : Intégration	1	2	10		**13**	13 850 €	12 400 €
Sous Phase 800 : Tests bout en bout		4	11	4	**19**	20 920 €	18 700 €
Sous Phase 900 : Go Live & Hypercare	1	6	16	3	**26**	28 530 €	25 500 €
Option TRADUCTION			6		**6**	6 000 €	5 400 €
TOTAL	10	75	113	20	218	244 500 €	218 200 €

Lot 2b - Supply Planning Frais (plan de production et sourcing PF)	Directeur de Projet	Chef de Projet Architecte	Consultant	Expert	TOTAL (jour)	TOTAL avant remise (€HT)	TOTAL après remise (€HT)
Sous phase 100 : Cadrage & Kick Off	1				**1**	1 370 €	1 200 €
Sous phase 200 : Analyse					**0**	- €	- €
Sous Phase 300 : Design	1	13	8	3	**25**	29 210 €	26 000 €
Sous Phase 400 : Réalisation	1	6	20	3	**30**	32 530 €	29 100 €
Sous Phase 500 : Interfaces client					**0**	- €	- €
Sous Phase 600 : UAT		4	10	2	**16**	17 440 €	15 600 €
Sous Phase 700 : Intégration	1	2	5		**8**	8 850 €	7 900 €
Sous Phase 800 : Tests bout en bout		2	5	2	**9**	9 960 €	8 900 €
Sous Phase 900 : Go Live & Hypercare	1	4	11	2	**18**	19 810 €	17 700 €
Option TRADUCTION			4,5		**4,5**	4 500 €	4 050 €
TOTAL	5	31	63,5	12	111,5	123 670 €	110 450 €

Lot 3 - S&OP (Supply Review)	Directeur de Projet	Chef de Projet Architecte	Consultant	Expert	TOTAL (jour)	TOTAL avant remise (€HT)	TOTAL après remise (€HT)
Sous phase 100 : Cadrage & Kick Off	1	1			**2**	2 610 €	2 300 €
Sous phase 200 : Analyse					**0**	- €	- €
Sous Phase 300 : Design	1	8	2		**11**	13 290 €	11 800 €
Sous Phase 400 : Réalisation	1	2	15		**18**	18 850 €	16 900 €
Sous Phase 500 : Interfaces client					**0**	- €	- €
Sous Phase 600 : UAT		2	3		**5**	5 480 €	4 900 €
Sous Phase 700 : Intégration		1	2		**3**	3 240 €	2 900 €
Sous Phase 800 : Tests bout en bout		1	2		**3**	3 240 €	2 900 €
Sous Phase 900 : Go Live & Hypercare		1	5		**6**	6 240 €	5 600 €
Option TRADUCTION			6		**6**	6 000 €	5 400 €
TOTAL	3	16	35	0	54	58 950 €	52 700 €

Autres prestations de support en régie :

La décision d'engagement ou non de ces charges pourra être prise en cours de projet.

Support Go Live et Post Go Live	Directeur de Projet	Chef de Projet Architecte	Consultant	Expert	TOTAL (jour)	TOTAL avant remise (€HT)	TOTAL après remise (€HT)
Lot 1a – Demand Planning Go Live Phase Support		5	20		**25**	26 200 €	23 500 €
Lot 1a Post-Go Live Support		2	12		**14**	14 480 €	13 000 €
Lot 1c Post-Go Live Support		2	12		**14**	14 480 €	13 000 €
Lot 2a Post-Go Live Support		2	12		**14**	14 480 €	13 000 €
TOTAL	0	11	56	0	67	69 640 €	62 500 €

DS LU DS YZ

DocuSign Envelope ID: CDC8D294-B2B4-4437-BE39-E2E3092FFA63

8.2 Coût financier des prestations de Services sur le périmètre de ce SOW*

8.2.1. Coûts des prestations de Services réalisées en mode REGIE

Pour chaque lot du programme les prestations de Services des phases :

- 100 – Cadrage et KickOff
- 200 – Analyse
- 300 – Design
- Option TRADUCTION
- Support Go Live et post-Go Live

seront réalisées en mode régie.

Prix journaliers des prestations de Services décrites dans ce SOW par profil :

Profil	Prix / jour (€ HT)*
Directeur de projet	1200 €HT
Chef de projet	1100 €HT
Consultant	900 €HT
Expert Technique	900 €HT
Expert Fonctionnel	1100 €HT

* hors frais de vie et de déplacement (voir politique voyage)

Les prix ci-dessus sont fixes jusqu'au 31 décembre 2026.

A cette date et pour chaque année qui suivra les prix seront revus chaque année suivant l'évolution de l'indice SYNTEC et selon la formule :

$$P = P_O * I/I_O$$

dans laquelle :

- P = nouvelle redevance annuelle
- P_O = redevance annuelle en vigueur à la date de révision
- I_O = indice SYNTEC 12 mois avant la date de révision ou à la date de commencement du Service
- I = indice SYNTEC à la date de révision.

L'actualisation des prix en référence à l'indice SYNTEC ne pourra pas excéder 2% par an.

8.2.2. Coûts des prestations de Services réalisées en mode FORFAIT

Pour chaque lot du programme les prestations de Services des phases :

- 400 – Réalisation
- 500 – UAT
- 600 – Intégration
- 700 – Tests bout en bout
- 800 – Go Live Hypercare

DS LU DS YZ

DocuSign Envelope ID: CDC8D294-B2B4-4437-BE39-E2E3092FFA63

seront réalisées en mode forfait.

FuturMaster à l'issue des phases réalisées en mode régie (100 – Cadrage et KickOff, 200 – Analyse, 300 – Design) propose des prestations de Services en mode forfait pour chacun des lots du programme. Pour chaque lot du programme le prix des prestations de Services en mode forfait sera compris entre un prix minimum et un prix maximum indiqué dans le tableau ci-dessous Pour chaque lot FuturMaster devra justifier de toute demande d'augmentation de prix qui ferait dépasser le montant minimum du forfait indiqué dans le tableau ci-dessous. Pour chaque lot cette demande d'augmentation ne pourra pas excéder le prix maximum indiqué dans le tableau ci-dessous.

Prix des prestations de Services en mode forfait :

Lot	Libéllé du lot	Prix minimum du FORFAIT	Prix maximum du FORFAIT
1a	Prévision + S&OP Demand Review	60 900 €	73 080 €
1c	Trade Promotion Optim	61 900 €	74 280 €
1bis	Roll Out Espagne	23 600 €	28 320 €
2a	PDP Cereal	130 000 €	156 000 €
2b	PDP Frais	79 200 €	95 040 €
3	S&OP Supply Review	33 200 €	39 840 €
TOTAL des prestations de Services en mode FORFAIT		**388 800 €**	**466 560 €**

Les prix ci-dessus sont en euros hors taxes (€HT).
Les prix ci-dessous sont hors frais de vie et de déplacement (voir politique voyage)

8.2.2.1. Chiffrage de certains livrables

Les livrables suivants ont été estimés et inclus dans les phases au forfait. Les besoins de support ou d'accompagnement projet FuturMaster au-delà de ces charges seront facturées en Régie.

- Formation Key Users au processus métier PREV dans FuturMaster : 1 jour
- Formation Key Users au processus métier TPX dans FuturMaster : 1 jour
- Formation Key Users au processus métier Supply Planning dans FuturMaster : 1 jour
- Formation utilisateurs finaux au processus métier PREV dans FuturMaster : 1,5 jours.
- Formation utilisateurs finaux au processus métier TPX dans FuturMaster : 1,5 jours.
- Formation utilisateurs finaux au processus métier Supply Planning dans FuturMaster : 2 jours.
- Support à la rédaction et validation des scénarios de recette métier PREV : 0,5j.
- Support à la rédaction et validation des scénarios de recette métier TPX : 0,5j.
- Support à la rédaction et validation des scénarios de recette métier Supply Planning : 0,5j.
- Support à la recette PREV : 2,5j consultant + 1j chef de projet
- Support à la recette TPX : 2,5j consultant + 1j chef de projet
- Support à la recette Supply Planning : 5j consultant + 2j chef de projet

D'autres prestations de Support pourront également être commandées en régie :

- Support fonctionnel phase de Go Live (lot 1a) : 20j
- Support fonctionnel Post-Go Live PREV (1a) : 14j
- Support fonctionnel Post-Go Live TPX (1c) : 14j

DS LU DS YZ

DocuSign Envelope ID: CDC8D294-B2B4-4437-BE39-E2E3092FFA63

- Support fonctionnel Post-Go Live Supply Planning (2a) : 14j

8.3 Facturation des prestations de Services sur le périmètre de ce SOW*

8.3.1. Facturation des prestations de Services réalisées en mode REGIE

Les prestations de Services en mode régie sont facturées en fin de mois en fonction des consommations constatées sur le mois écoulé.

8.3.2. Facturation des prestations de Services réalisées en mode FORFAIT

Les prestations de Services en mode forfait pour chaque lot sont facturées selon l'échéancier suivant :

- 30% à la date de validation du PV des spécifications fonctionnelles
- 20% à la date de validation du PV de livraison du Prototype
- 20% à la date de validation du PV de recette fonctionnelle
- 30% à la date de mise en production

8.4 Paiement des prestations de Services

Les factures de prestations de Services en mode régie ou forfait seront réglées à 45 jours fin de mois

8.5 Prestations complémentaires

Toute prestation de Services non définie dans ce SOW devra faire l'objet d'un bon de commande ou d'une demande de modification telle que définie dans le MSA et sera soumise aux tarifs listés ci-dessous selon le(s) profil(s) concerné(s). Toute modification de Livrable ou Livrable supplémentaire fera l'objet de frais supplémentaires.

.

Profil	Coût / jr € HT* (prix tarif)
Directeur de projet	1200
Chef de projet	1100
Consultant	900
Expert Technique	900
Expert Fonctionnel	1100

* hors frais de vie et de déplacement (voir politique voyage)

Les prix ci-dessus sont fixes jusqu'au 31 décembre 2026.

A cette date et pour chaque année qui suivra les prix seront revus chaque année suivant l'évolution de l'indice SYNTEC et selon la formule :

$$P = P_0 * I/I_0$$

dans laquelle :

- P = nouvelle redevance annuelle

DS LU DS YZ

DocuSign Envelope ID: CDC8D294-B2B4-4437-BE39-E2E3092FFA63

- P_0 = redevance annuelle en vigueur à la date de révision
- I_0 = indice SYNTEC 12 mois avant la date de révision ou à la date de commencement du Service
- I = indice SYNTEC à la date de révision.

L'actualisation des prix en référence à l'indice SYNTEC ne pourra pas excéder 2% par an.

Nonobstant ce qui précède, les taux définis ci-dessous s'appliquent en cas de prestation réalisée durant les week-ends ou les jours fériés.

Taux spécifiques aux week-ends et jours fériés

Prestations de Services effectués pendant les week-ends ou jours fériés :

	Samedi	Dimanche ou jour férié
Coefficient applicable au taux journalier	150%	200%

8.6 Frais de déplacement et de vie

Les prix des prestations de Service définis ci-dessus excluent les frais de déplacement et de vie pour les activités situées sur le site de FuturMaster ou sur le site du Client. Les frais de voyage et de vie sont facturés séparément en fonction des coûts réels engagés.

Les frais de déplacement et de séjour sont facturés conformément à la Politique voyage définie en annexe du contrat et pourront bénéficier de conditions préférentielles négociées entre Le Client et ses partenaires éventuels.

8.6.1. Frais de déplacement

Pour toute prestation réalisée en dehors des locaux de FuturMaster ou de ses filiales, le voyage et les frais associés sont facturés au Client selon les conditions suivantes:

- Au delà de trois heures (ex : en cas de déplacement à l'étranger), le temps passé à voyager est considéré comme du temps de prestation et est facturé au tarif des prestations de services,
- Lors de la planification du projet, les déplacements seront organisés, autant que faire ce peut, de façon à privilégier 2j sur place, de façon à permettre aux consultants d'arriver plus tard le premier jour et partir plus tôt le second jour, tout en maintenant un temps de travail sur place satisfaisant,
- Les déplacements de moins de 2j devront être évités, et il pourra être étudié la possibilité d'organiser des réunions à l'aéroport Toulouse-Blagnac,
- Les ressources FuturMaster ne sont pas autorisées à travailler ou à voyager pendant les week-ends ou les jours fériés locaux. En cas d'exception, approuvée par la direction de FuturMaster, le tarif des prestations de Service sera augmenté conformément aux règles définies pour les prestations réalisées pendant le week-end ou les jours fériés.

8.6.2. Processus d'approbation et de suivi

- Toutes les dépenses et les frais de déplacements sont facturés au prix coûtant avec approbation préalable du Responsable Projet Client. Cela inclut les déplacements et les dépenses des ressources FuturMaster voyageant sur les sites Client,

DS LU DS YZ

DocuSign Envelope ID: CDC8D294-B2B4-4437-BE39-E2E3092FFA63

- La déclaration de dépense est réalisée une fois par mois,
- La facturation est effectuée une fois par mois, à la fin du mois,
- Justificatif des dépenses : une copie des reçus est fournie sur demande avec les rapports de dépenses.

8.6.3. Politique voyage

- Les déplacements en train se font en 1ère classe
- Les vols se font en classe économique avec possibilité de modification (billet flexible)
- La location de voiture est effectuée en gamme B ou C pour des déplacements de plus de 2 heures
- Les déplacements en voiture personnelle sont remboursés selon les règles locales
- Les frais liés aux repas respecteront les plafonds suivants : 10 € HT petit déjeuner, 20 € HT déjeuner, 30 € HT dîner
- L'hôtel : 3 étoiles maximum
- Les frais de taxi seront facturés aux frais réels.
- Pour toutes les autres dépenses, la politique voyage du Client s'applique

8.7 Conditions d'annulation

8.7.1. Pour une régie

Si le Client notifie à FuturMaster l'annulation des prestations de Service, objet du présent SOW, moins de deux semaines avant la date de début prévue pour l'exécution de ces prestations, le montant des prestations de cette période de deux semaines sera facturé par FuturMaster au Client.

Cette clause ne s'applique pas en cas de force majeure justifiée par le Client.

8.7.2. Pour un forfait

Dans le cas d'une phase au forfait, les conditions sont similaires et FuturMaster recalculera le montant correspondant des prestations planifiées et annulées entre le précédent jalon payé et les deux semaines concernées, en les valorisant aux TJM équivalents à ceux en régie (cf 8.2.1).

8.8 Conditions de paiement

Paiement à 45 jours fin de mois date de facture.

DS LU DS YZ